Fiche technique

An Orbia business.

Couronne de répartition

Wavin Tegra Brise-vitesse

Réference Article	Dimensions (en mm)					Poids (kg)
	D1	D2	D3	P	H	
4032944	643.5	646.5	1080	20	230	300

Désignation commerciale du produit

- Couronne de répartition

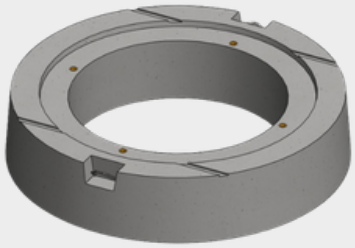

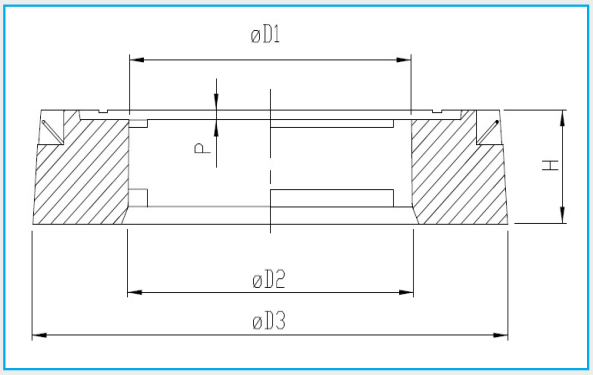

Description du produit

- Poids : 300 Kg
- Béton armé : 400 Kg
- Insert : 4 inserts M16 x 20 mm
- Bouche de levage : 2 anneaux
- Réglage : 125 mm
- Joint de propreté pour trou d'homme : référence 4032788 (titulaire de la marque de qualité NF-A)

Domaine d'emploi

- Dalle de répartition pour regard Wavin Tegra Brise-vitesse.

orbia | Building & Infrastructure

Orbia est une entreprise animée par un objectif commun : faire progresser la vie dans le monde.

En créant des solutions durables et efficaces sur le plan énergétique, le département Building & Infrastructure d'Orbia, l'entreprise Wavin, s'efforce de garantir un approvisionnement en eau, un assainissement et une hygiène sûrs et efficaces, des villes résilientes face au climat et une meilleure performance des bâtiments.

Wavin France ZI La Feuillouse - BP5 | 03150 Varennes-sur-Allier
Tél. 04 70 48 48 48 | www.wavin.fr | france.wavin@wavin.com

© 2026 Wavin France Wavin Sociétés par Actions Simplifiée au capital de 973 260 euros. Siège Social : 03150 Varennes-sur-Allier
RCS Cusset B 837 150 424 - SIRET 837150 424 00039 - Code APE 2221Z

© Wavin France Service Communication - 112026