Telepítési, felhasználói
és karbantartási kézikönyv

VENTIZA HP

Hővisszanyerős lakásszellőztető készülék

Ventiza HP REK1318

Ventiza HP REK1318e

Ventiza HP REK2028

Ventiza HP REK2028e

wavin

An Orbia business.

Tartalomjegyzék

1. Általános információk 3
1.1 A kézikönyvben használt szimbólumok 3
1.2 Az ábrák és a táblázatok számozása 3
1.3 A gyártó neve és címe 4
1.4 A termék leírása 4
1.5 Termékválaszték 5
1.6 A készülék beazonosítása 5
1.7 A kézikönyv célközönsége 6
1.8 A készülék üzemállapota 6
1.9 Garancia 6
1.10 Megfelelőségi nyilatkozat 7
2. Biztonságos üzemeltetés 8
2.1 Általános figyelmeztetések 8
2.2 Egyéni védőfelszerelés 8
2.3 Állandó kockázati tényezők 9
2.4 A készüléken elhelyezett címkék 9
2.5 Felelősség 14
3. Műszaki adatok 15
3.1 A készülék felépítése 15
3.2 A készülék műszaki adatai 16
3.3 A kezelőegység műszaki adatai 28
4. Mozgatás, szállítás, tárolás 32
4.1 Tárolás raktárban 32
5. Telepítés, összeszerelés és üzembe helyezés 33
5.1 Telepítési előírások 33
5.2 A készülék felszerelése 33
5.3 Kondenzvíz-elvezetés 37
5.4 A légcsatornák csatlakoztatása 44
5.5 A kezelőegység felszerelése és működtetése 45
5.6 Elektromos bekötések 49
5.7 Előzetes ellenőrzések, üzembe helyezés és használatbavétel 54
5.8 Szétszerelés 54
6. A készülék használata 55
6.1 A készülék bekapcsolása 55
6.2 A készülék kikapcsolása 55
6.3 Kezelőegység 56

7. Karbantartás 68
7.1 Általános karbantartás 68
7.2 Rendkívüli karbantartás 72
8. Hibaelhárítás 73
8.1 Hibakódok 75
9. A készülék leszerelése 76
10. A készülék ártalmatlanítása 76
11. Pótalkatrészek 77
11.1 Pótalkatrészek igénylése 77
12. Mellékletek 77

1. Általános információk

1.1 A kézikönyvben használt szimbólumok

Az alábbiakban összegyűjtöttük azokat a szimbólumokat, amelyekkel a különösen fontos információkat emeltük ki ebben a telepítési, felhasználói és karbantartási kézikönyvben.

	Ez a szimbólum azokat az információkat és figyelmeztetéseket jelzi, amelyeket a készülékben keletkező károk és az anyagi károk, illetve az embereket és/vagy az állatokat érintő biztonsági kockázatok elkerüléséhez be kell tartani.
	Ez a szimbólum olyan információkat jelez, amelyek hasznosak a készülék helyes működése szempontjából.
	Ez a szimbólum azt jelzi, hogy tilos 25 kg-nál nehezebb tárgyakat kézzel felemelni.
	Ez a szimbólum jelzi azt, hogy kötelező a védőkesztyű viselése.
	Ez a szimbólum azt jelzi, hogy kötelező védőszemüveget viselni.
	Ezzel a szimbólummal jelezzük, hogy kötelező a munkavédelmi lábbeli viselése.
	Ez a szimbólum jelzi azt, hogy kötelező a védőmaszk viselése.
	Ez a szimbólum azt jelzi, hogy kötelező védősisakot viselni.
	Ezzel a szimbólummal jelezzük, hogy kötelező a láthatósági ruházat viselése.

1.2 Az ábrák és a táblázatok számozása

Mind az ábrákat (például: 1. ábra), mind a táblázatokat (például: 1. táblázat) növekvő számsorrendben számozzuk az egész dokumentumban.

1.3 A gyártó neve és címe

A gyártó azonosító adatai az alábbiak:

Wavin Italia S.p.A.
Via Boccalara, 24
45030 S. Maria Maddalena, Rovigo (Olaszország)
Telefon. +39 0425 758811
www.wavin.it
info.it@wavin.com

1.4 A termék leírása

A Ventiza HP egy nagy hatásfokú, szabályozott mechanikus szellőztetőberendezés. Állandó térfogatáramú ventilátorokat (amelyek még akkor is biztosítják a kívánt térfogatáramot, ha szennyezettek a szűrők), hővisszanyerő egységet (modelltől függően csak hőcserére alkalmas, vagy entalpiás), valamint egy bypass-csappantyút és IOT-technológiát használó elektronikát tartalmaz. A légcsere kiegyenlített, vagyis a friss levegő mennyisége megegyezik az elszívott levegő mennyiségével. A kiegyenlített szellőztetőrendszer összegyűjti és a szabadba továbbítja a szellőztetésre szoruló helyiségekből (konyhából, fürdőszobából, mosókonyhából stb.) elszívott levegőt, amelyben nagy mennyiségben találhatók kémiai szennyezőanyagok, például formaldehid, benzol, finom por (PM1, PM2,5, PM10) és radon, továbbá biológiai szennyezőanyagok, köztük baktériumok, vírusok, gombák, spórák és penészgombák. Eközben azonos mennyiségű tiszta levegőt szív be a rendszer a külső környezetből, és eljuttatja a lakás egyéb helyiségeibe (nappali, hálószoba stb.). A Ventiza HP készülékben lévő hőcserélő lehetővé teszi az elszívott levegő és a friss levegő közötti hőcserét. Modelltől függően a hőcserélő lehet csak hőátvitelre alkalmas vagy entalpiás. Ez utóbbi a fizikai tulajdonságainak köszönhetően nemcsak a hőenergiát, hanem a légnedvességet is át tudja adni. A készülék oldallapjai és teteje porszórt festett fémlemezből készültek, ugyanúgy, mint a burkolata. A csatlakozásokat tartalmazó rövid oldalakat nem fedi fémlemez. A hőszigetelés érdekében a belső szerkezet EPS-ből készült. A Ventiza HP minden modellje előszűrővel kerül forgalomba. A külső levegőt beszívó légcsatornában az ISO 16890 szabvány alapján a 60%-os szűrőosztályba sorolt (a régebbi EN779 szabvány szerint G4-es) durvaporszűrő és az ISO 16890 szabvány alapján a 60%-os ePM1 szűrőosztályba sorolt (a régebbi EN779 szabvány szerint F7-es) szűrő kapott helyet, az elszívási ág légcsatornájában pedig ugyanúgy egy, az ISO 16890 szabvány alapján a 60%-os szűrőosztályba sorolt (a régebbi EN779 szabvány szerint G4-es) durvaporszűrő található.

Leírás | 1. ábra

1.4.1 Rendeltetésszerű használat

Ez a készülék a lakókörnyezetek levegőjének cseréjére szolgál.

1.4.2 A felszerelés helye és nem megfelelő használat

Nem szabad felszerelni a készüléket:

- megfelelő védőszekrénybe helyezés nélkül kültéren;
- hálószobákban.

⚠	**Szigorúan tilos a készüléket az ebben a telepítési, felhasználói és karbantartási kézikönyvben megadottaktól eltérő célokra használni. A gyártó nem vállal felelősséget olyan esetben, ha ennek a tiltásnak a be nem tartása miatt személyi sérülés vagy anyagi kár történik, vagy állatok sérülnek meg.**

1.5 Termékválaszték

Készüléknév	1	2	3	Kód
Ventiza	HP	REK1318	\	3085182
Ventiza	HP	REK2028	\	3085183
Ventiza	HP	REK1318	e	3085184
Ventiza	HP	REK2028	e	3085185

Termékválaszték | 1. táblázat

Géptípus
HP: nagy teljesítményű – high performance
Légszállítás
REK1318: referencia-térfogatáram: 130 m3/h, maximális térfogatáram: 180 m^3/h
REK2028: referencia-térfogatáram: 200 m3/h, maximális térfogatáram: 280 m^3/h
Hőcserélő típusa
\: csak hőátvitelre alkalmas hőcserélő
e: entalpiás hőcserélő

1.6 A készülék beazonosítása

A készüléket az oldalsó panelen, a ki-be kapcsoló közelében található készülékazonosító címke alapján lehet beazonosítani.
Ez az azonosító címke tartalmazza a sorozatszámot, a termék adatait és a gyártó vagy a hivatalos képviselője címét. Ha feltüntettük, akkor a CE-jelölés tanúsítja a készülék megfelelőségét.
A csomagoláson talál egy további készülékazonosító címkét, rajta a készülék modelljelölésével és a szállítási referenciaadatokkal. A csomagolásra ragasztott címke nem használható fel az értékesítést követő években történő terméknyomkövetésre.

⚠	**Ne távolítsa el a készüléken található azonosító címkét (a CE-jelölést is beleértve).**

A címke eltávolítása, sérülése vagy olvashatatlanná válása jelentős problémák forrása lehet a készülék beazonosítása, a pótalkatrészek beszerzése és így a későbbi karbantartás szempontjából.

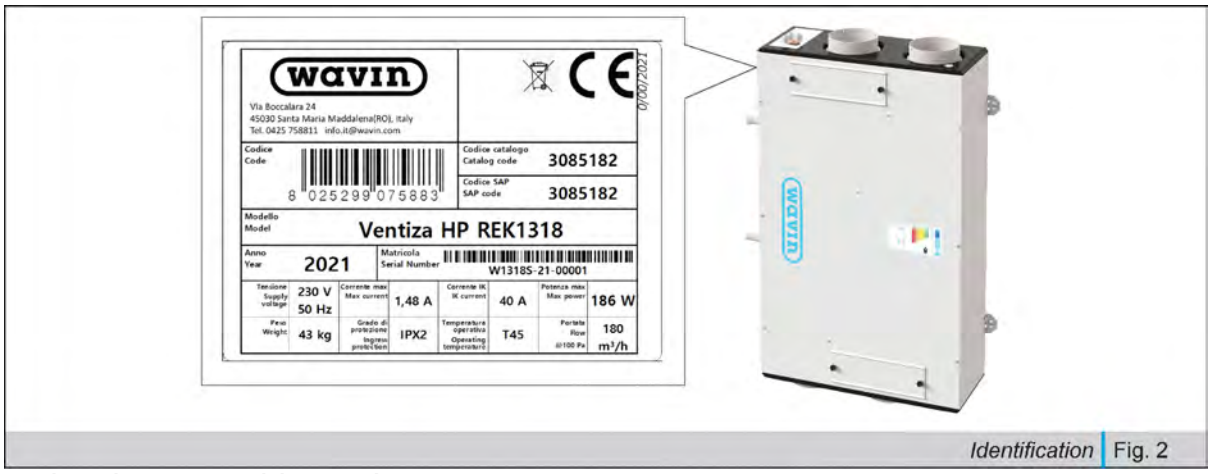

A készülék beazonosítása | 2. ábra

1.7 A kézikönyv célközönsége

Az alábbiakban felsoroltuk azokat, akiknek ez a telepítési, felhasználói és karbantartási kézikönyv szól.

⚠	**Minden érintett csak azokat a feladatokat végezheti el, amelyekért felelősséggel tartozik. A gyártó nem vállal felelősséget az ennek a figyelmeztetésnek a mellőzéséből eredő károkért.**

Szakképzett telepítőtechnikus:
Az alábbi jellemzőkkel rendelkező szaktechnikus:
- telepíteni tudja a készüléket, és működtetni is tudja normál körülmények között;
- van képesítése az összes villanyszerelési és mechanikai jellegű beállítási, karbantartási és javítási munkához;
- van képesítése feszültség alatt lévő elektromos kapcsolószekrényekben és elosztószekrényekben végzett munkához.

Márkaszerviz technikusa:
Az alábbi jellemzőkkel rendelkező szaktechnikus:
- részt vett a gyártó által szervezett minősítő tanfolyamokon, ezáltal kezelni tudja a készülék szoftverét;
- van képesítése az összes villanyszerelési és mechanikai jellegű beállítási, karbantartási és javítási munkához;
- működtetni tudja a készüléket normál körülmények között vagy karbantartási üzemmódban.

Végfelhasználó:
Olyan személy, akire igazak a következők:
- működtetni tudja a készüléket normál körülmények között az erre szolgáló kezelőszervekkel;
- képes egyszerű karbantartási feladatok (például a tisztítás) elvégzésére, illetve a készülék bekapcsolására és kényszerített leállítás utáni alaphelyzetbe állítására.

1.8 A készülék üzemállapota

- **Ki van kapcsolva a készülék, ha:**

kikapcsolták a főkapcsoló OFF (KI) állásba billentésével, kihúzták a tápkábelt, és távozott a készülékből a maradékenergia.

- **Be van kapcsolva a készülék, ha:**

úgy kapcsolták be a főkapcsoló ON (BE) állásba billentésével, hogy be van dugva a tápkábel, ezenkívül az összes megfelelő biztonsági részegység engedélyezve van, és működik.

1.9 Garancia

A termékgarancia a jogszabályoknak megfelelően, a Wavin Italia S.p.A. cégtől történő vásárlástól számított egy évig érvényes. A Wavin Italia S.p.A. kiterjeszti a termékhez biztosított garanciát két évre, ha a szervizigényléshez mellékelik a Wavintól vagy annak egyik hivatalos forgalmazójától kapott számlát.

1.10 Megfelelőségi nyilatkozat

Az alábbi ábrán a készülékhez mellékelt megfelelőségi nyilatkozat mintája látható (lásd a 12. fejezetet). A megvásárolt készülékhez mindig mellékeljük ezt a nyilatkozatot.

wavin

Dichiarazione di conformità UE
EU Declaration of Conformity (DoC)

Nome del fabbricante / Company name:	Wavin Italia SpA
Indirizzo postale / Postal address:	Via Boccalara, 24
CAP e Città / Postcode and City:	45030, S. Maria Maddalena (RO)
Telefono / Telephone:	+39 0425 758811
Indirizzo Posta elettronica / E-Mail address:	info.it@wavin.com

Dichiara che la DoC è rilasciata sotto la nostra esclusiva responsabilità e appartiene ai seguenti prodotti:
Declare that the DoC is issued under our sole responsibility and belongs to the following products:

Serie / Range:	Ventiza HP
Modelli / Models:	Ventiza HP REK1318 Ventiza HP REK1318e Ventiza HP REK2028 Ventiza HP REK2028e
Tipo prodotto / Product Type:	Macchina per Ve[illegible] Meccanica Controllata a doppio flusso con recupero di ca[illegible] / D[illegible] controlled Mechanical Ventilation unit with heat reco[illegible]
Numero serie / Serial number:	W1318[illegible]NNNN W1[illegible]F-A[illegible]NNN W202[illegible]AA-[illegible]NN [illegible]028E-[illegible]NNNN [illegible] produzione (ultime 2 cifre) e NNNN è il numero progressivo di produzione [illegible] year of production (the last 2 digits) and NNNN is the progressive number of production

L'oggetto della dichiarazione di cui sopra è confo[illegible] le pertinenti direttive e ai regolamenti dell'Unione Europea / The object of the declaration des[illegible] abo[illegible] is in conformity with the relevant directives and regulations of the European Union:

- Direttiva 2006/42/CE / Dire[illegible] 2006/42/EC
- Direttiva 2014/35/[illegible]tive 2014/35/EU
- Direttiva 20[illegible]30/UE [illegible]rective 2014/30/EU
- Direttiva [illegible]009/1[illegible]/UE [illegible]Directive 2009/125/EU
- Direttiva 20[illegible]20/UE / Directive 2010/30/EU
- Regolamento Europeo 1253/14/UE / European Regulation 1253/14/EU
- Regolamento Europeo 1254/14/UE / European Regulation 1254/14/EU

Riferimento alle pertinenti norme armonizzate e specifiche tecniche utilizzate / The following harmonized standards and technical specifications have been applied:

- EN 55014-1:2017, EN 55014-2:2015
- EN IEC 61000-3-2:2019
- EN 61000-3-3:2013, AMD1:2019
- EN 62233:2008
- EN 60335-1:2012 + A11:2014 + A13:2017 + A1:2019 + A14:2019 + A2:2019
- EN 60335-2-80:2003 + A1:2004 + A2:2009

Firmato a nome e per conto di / Signed for and on behalf of:

S. Maria Maddalena, li xx/xx/xxxx
(Luogo e data del rilascio / Place and Date of issue)

Emilio Rigiroli (Amministratore Delegato)
(Nome, Funzione, Firma / Name, Function, Signature)

orbia
Advancing life together

FAC-SIMILE

Declaration of conformity | Fig. 3

Megfelelőségi nyilatkozat | 3. ábra

2. Biztonságos üzemeltetés

2.1 Általános figyelmeztetések

Ez a kézikönyv a készülék helyes működtetéséhez és karbantartásához elengedhetetlen összes információt tartalmazza.
A készülék használata előtt minden felhasználónak és szervizszakembernek figyelmesen és tüzetesen el kell olvasnia ezt a kézikönyvet, hogy betarthassa a benne írtakat. A kézikönyvben ismertetett biztonsági óvintézkedések, figyelmeztetések és utasítások be nem tartása személyi sérüléshez vagy a készülék károsodásához vezethet.
Nyolc évesnél idősebb gyermekek, csökkent fizikai, érzékszervi vagy szellemi képességekkel rendelkezők, illetve kellő tapasztalattal vagy ismeretekkel nem bíró személyek csak felügyelet mellett használhatják a készüléket, vagy ha oktatást kaptak a készülék biztonságos használatára vonatkozóan, valamint megértették az ezzel járó veszélyeket.

- Ne engedjük, hogy gyermekek babrálják a készüléket.
- A felhasználó által elvégzendő tisztítási és karbantartási műveleteket csak felügyelet mellett végezhetik gyermekek.

Óvni kell a kézikönyvet a nedvességtől és a hőhatásoktól, és a készülék teljes élettartama alatt meg kell őrizni, mert nélkülözhetetlen tartozék. Ezenkívül tovább kell adni a készülék többi felhasználójának vagy új tulajdonosának is. Semmilyen okból nem szabad megrongálni, eltávolítani, eltépni vagy átírni a kézikönyvet, vagy annak bármely részét. Ha elveszett vagy megsérült a kézikönyv, és nem olvasható a tartalma teljes egészében, javasolt új példányt igényelni a forgalmazótól.
Ez a kézikönyv a készülék forgalomba hozatalának időpontjában legkorszerűbbnek tekintett technológiákat tükrözi, és nem tekinthető elavultnak csupán amiatt, mert később új technológiák figyelembevételével frissítették. Ha frissítéseket vagy kiegészítéseket szeretne igényelni a felhasználói kézikönyvhöz, kérjük, lépjen kapcsolatba a forgalmazóval. Minden frissítés és kiegészítés a kézikönyv szerves részének tekintendő.
A gyártó beleegyezése nélkül semmilyen változtatás nem végezhető a készüléken.
A telepítést a helyi előírásoknak megfelelően kell elvégezni, és erre kizárólag a szakképzett kivitelezők jogosultak.
A Karbantartás című fejezetben részletezett tisztítási és karbantartási műveleteket szigorúan a leírtak szerint kell elvégezni.

2.2 Egyéni védőfelszerelés

A készüléken elvégzendő munkára kijelölt személyeknek a megkövetelt egyéni védőfelszerelést kell viselniük a készülék telepítésének és használatának helye szerinti országban érvényes balesetmegelőzési előírásoknak megfelelően.
Ezekre a védőfelszerelésekre van szükség:

Védőkesztyű

Védőszemüveg

Munkavédelmi lábbeli

Védőmaszk

Védősisak

Láthatósági ruházat

⚠	**A gyártó nem vállal felelősséget azért, ha az egyéni védőfelszerelés használatának elmulasztása miatt éri baleset a kezelőket.**

2.3 Állandó kockázati tényezők

A készülékkel dolgozók ki vannak téve egyes állandó kockázati tényezőknek, amelyek az elvégzendő különféle műveletek jellege miatt nem küszöbölhetők ki. Közéjük tartoznak az alábbiak:

	Mikrobakteriális szennyeződés kockázata abban az esetben, ha nem cserélik vagy nem tisztítják a szűrőket.

	Nyílt égésterű kazánokból és kandallókból távozó égéstermékek kerülhetnek vissza a helyiségek levegőjébe, ha nem megfelelően kiegyenlített a légáramlás.

	Nem megfelelő rögzítés miatt leeshet a készülék.

	Páralecsapódás léphet fel a nagyon magas páratartalmú környezetekben (80%-nál magasabb relatív páratartalom esetén).

2.4 A készüléken elhelyezett címkék

Több figyelmeztető címke is van a készüléken. Nem szabad eltávolítani őket.
Ilyen címkék az alábbiak:

- Biztonsági címkék
- Légáramlást jelző címkék
- Kondenzvíz-elvezetést jelző címkék
- Energiacímkék
- Készülékazonosító címke

2.4.1 Biztonsági címkék

A készüléken található biztonsági címkéket a lenti táblázatban foglaltuk össze.

Location of the safety labels | Fig. 4

Biztonsági címkék a készüléken | 4. ábra

Pozíció	Címkeminta	Jelentés
A		Ez a címke feszültség alatt lévő részegységeket jelez, amelyekhez csak feszültségmentesítés után szabad hozzáérni.
B		Ez a címke feszültség alatt lévő részegységeket jelez, amelyekhez csak feszültségmentesítés után szabad hozzáérni.
C		Ez a címke feszültség alatt lévő részegységeket, a mozgó részegységek beállításának, tisztításának vagy kenésének tilalmát és azt jelzi, hogy a készüléken végzett munka előtt tanulmányozni kell a telepítési, felhasználói és karbantartási kézikönyvet.
D		Ez a címke 230 voltos feszültség alatt lévő részegységeket jelez.

Biztonsági címkék | 2. táblázat

2.4.2 Légáramlást jelző címkék

A készülék légáramlást jelző címkéit a lenti táblázat tartalmazza.

Légáramlást jelző címkék a készüléken | 5. ábra

Pozíció	Címkeminta	Jelentés
A	RINNOVO FRESH AIR	Ez a címke jelzi azt, hogy honnan érkezik a friss levegő a kültérből.
B	ESPULSIONE EXHAUST AIR	Ez a címke jelzi a kültérbe kifújt levegő irányát.
C	IMMISSIONE ENTERING AIR	Ez a címke azt jelzi, hogy honnan érkezik a helyiségekbe beszívott levegő.
D	RIPRESA EXTRACTION	Ez a címke jelzi a helyiségekből elszívott levegő irányát.

Légáramlást jelző címkék | 3. táblázat

2.4.3 Kondenzvíz-elvezetést jelző címkék

A készülék kondenzvíz-elvezetést jelző címkéit a lenti táblázatban gyűjtöttük össze.

Kondenzvíz-elvezetést jelző címkék a készüléken | 6. ábra

Pozíció	Címkeminta	Jelentés
A		Ez a címke jelzi a műanyag karima melletti kondenzvíz-leeresztőt azokon a függőlegesen felszerelt készülékeken, amelyeken alul található a külső levegő befúvóoldali csonkja és a kültérbe kifújt levegő csonkja. A szám megegyezik a leeresztő számával.
B	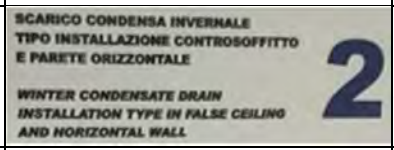	Ez a címke jelzi a műanyag lefolyócső-csatlakozó melletti kondenzvíz-leeresztőt a mennyezetre vagy a falra vízszintesen felszerelt készülékeken. A szám megegyezik a leeresztő számával.
C	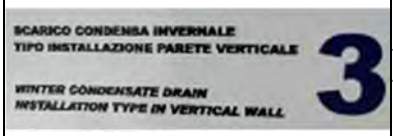	Ez a címke jelzi a műanyag lefolyócső-csatlakozó melletti kondenzvíz-leeresztőt azokon a függőlegesen felszerelt készülékeken, amelyeken felül található a külső levegő befúvóoldali csonkja és a kültérbe kifújt levegő csonkja. A szám megegyezik a leeresztő számával.

Kondenzvíz-elvezetést jelző címkék | 4. táblázat

2.4.4 Energiacímkék

A készülék energiacímkéit a lenti táblázat tartalmazza.

Position of the energy class labels | Fig. 7

Energiacímkék a készüléken | 7. ábra

Pozíció	Címkeminta	Jelentés
A	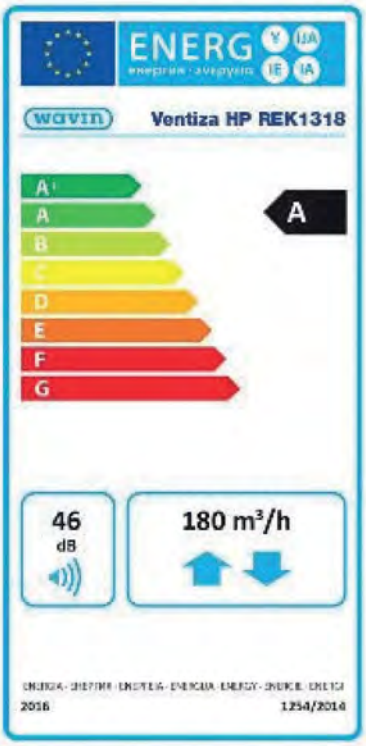	Ez a címke jelzi, hogy melyik energiaosztályba tartozik a készülék.

Energiacímkék | 5. táblázat

2.4.5 Készülékazonosító címke

Az alábbi ábra a készülékazonosító címkét szemlélteti.

Position of the name plate | Fig. 8

A készülékazonosító címke helye | 8. ábra

Pozíció	Készülékazonosító mintacímke	Jelentés
A	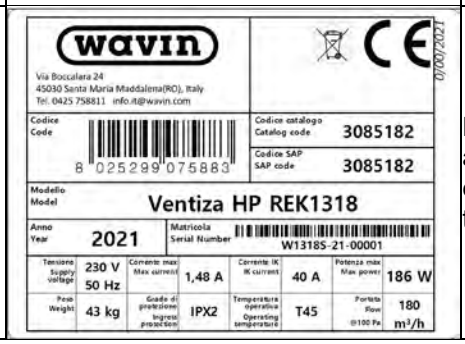	Ez a címke tartalmazza a készülék adatait és a gyártó vagy annak hivatalos képviselője címét. Ha feltüntettük, akkor a CE-jelölés tanúsítja a készülék megfelelőségét.

Készülékazonosító címke | 6. táblázat

2.5 Felelősség

Ezt a készüléket hővisszanyerős kiegyenlített szellőztetőrendszerekhez tervezték és gyártották. Minden egyéb felhasználási mód nem megfelelő használatnak minősül, és kárt tehet a készülékben, vagy személyi sérülést okozhat. A gyártó egyik esetben sem vállal felelősséget.

A gyártó az alábbiakból eredő károkért sem vállal felelősséget:

- a rendszeres és állandó karbantartás hiánya;
- a készülék megfelelő szűrők nélküli használata;
- nem a gyártó által szállított vagy ajánlott részegységek használata;
- engedély nélkül elvégzett javítások vagy módosítások;
- természetszerű elhasználódás;
- természeti jelenségek, tűz vagy elektrosztatikus kisülés.

3. Műszaki adatok

3.1 A készülék felépítése

Ez a nagy hatásfokú hővisszanyerővel ellátott, kettős áramlású lakásszellőztető készülékünk optimális beltéri levegőminőséget biztosít a szolgáltatási szektorban, például oktatási intézményekben, irodákban, vendéglátóhelyeken és középületekben, köszönhetően a tiszta és szűrt kültéri levegő beszívásának és az elhasznált beltéri levegő elvezetésének.

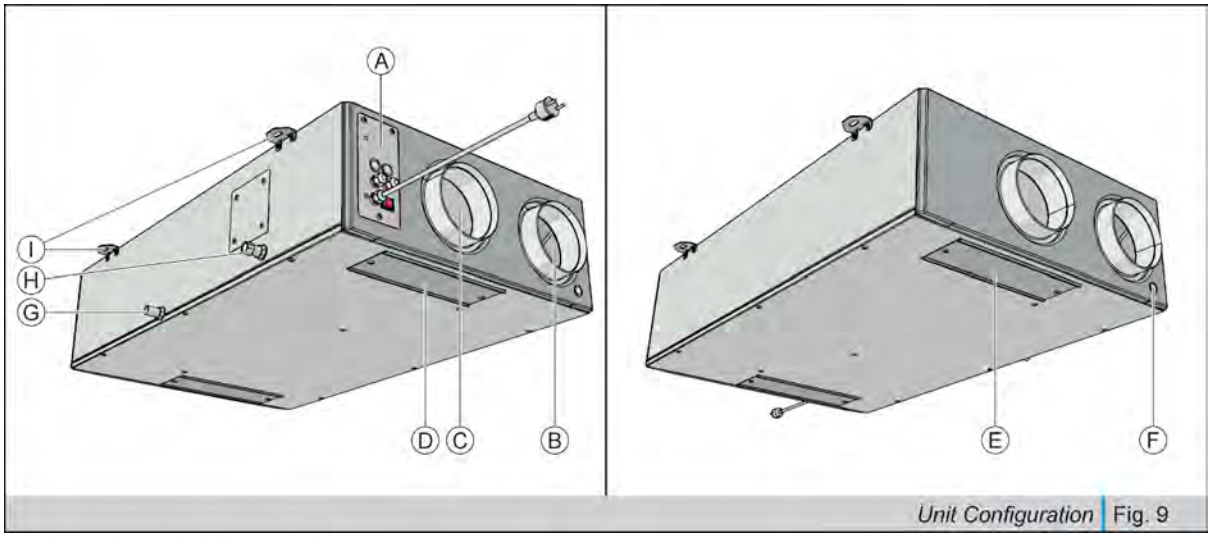

A készülék felépítése | 9. ábra

Pozíció	Részegység
A	Kapcsolótábla az alábbiakkal: • Ki-be kapcsoló • Tömszelencék a tápkábelhez, a kezelőpanelhez és a SENTIO egységhez • Tömszelencék a készüléken belüli elektromos bekötésekhez
B	Légcsatorna csőcsonkja a helyiséglevegő befúvásához
C	Légcsatorna csőcsonkja a helyiséglevegő elszívásához
D	Az elszívott levegő szűrőjének fedele
E	A külső levegő szűrőjének fedele
F	Kondenzvíz-leeresztő helye (függőlegesen felszerelt készülék, felül van a kezelőpanel)
G	Kondenzvíz-leeresztő helye (vízszintesen vagy a mennyezetre felszerelt készülék, bal oldalon alul van a kezelőpanel)
H	Kondenzvíz-leeresztő helye (függőlegesen felszerelt készülék, alul van a kezelőpanel)
I	Konzolok a készülék fali vagy mennyezeti rögzítéséhez

A készülék felépítése | 7. táblázat

3.2 A készülék műszaki adatai

3.2.1 Műszaki jellemzők

SZELLŐZTETŐ-KÉSZÜLÉK	Mérték-egység	Ventiza HP REK1318	Ventiza HP REK1318e	Ventiza HP REK2028	Ventiza HP REK2028e
ÁLTALÁNOS ADATOK					
Maximális térfogatáram	m^3/h	180	180	280	280
Névleges térfogatáram komfortmódban	m^3/h	126	126	196	196
Térfogatáram takarékos üzemmódban	m^3/h	80	80	120	120
Térfogatáram Távollét üzemmódban	m^3/h	50	50	80	80
Hasznos statikus nyomás (maximumérték maximális térfogatáram mellett)	Pa	437	460	250	250
Hővisszanyerés hatásfoka*	%	82,9%	70,1%	84,0%	70,1%
Hangteljesítmény**	dB(A)	46	45	47	46
Hangnyomásszint***	dB(A)	27,5	26,5	28,5	27,5
Méretek	mm	1212x696x 276	1212x696x276	1212x696x276	1212x696x276
Csonk átmérője	mm	160	160	160	160
Tömeg	kg	43	44	44	46
ELEKTROMOS ADATOK					
Teljesítmény maximális térfogatáram mellett	W	96	90	172	151
Maximális áramfelvétel	A	0,85	0,81	1,36	1,23
Feszültség	V	230	230	230	230
Frekvencia	Hz	50	50	50	50
IP-védettség		IPX2	IPX2	IPX2	IPX2
SZŰRŐK					
Friss levegő szűrése		60%-os (régebben: G4-es) durvapor-szűrő és 60%-os (régebben: F7-es) ePM1 szűrő	60%-os (régebben: G4-es) durvaporszűrő és 60%-os (régebben: F7-es) ePM1 szűrő	60%-os (régebben: G4-es) durvaporszűrő és 60%-os (régebben: F7-es) ePM1 szűrő	60%-os (régebben: G4-es) durvaporszűrő és 60%-os (régebben: F7-es) ePM1 szűrő
Kifújt levegő szűrése		60%-os durvapor-szűrő (régebben: G4)	60%-os durvaporszűrő (régebben: G4)	60%-os durvaporszűrő (régebben: G4)	60%-os durvaporszűrő (régebben: G4)

SZELLŐZTETŐ-KÉSZÜLÉK	Ventiza HP REK1318	Ventiza HP REK1318e	Ventiza HP REK2028	Ventiza HP REK2028e
ÁLTALÁNOS INFORMÁCIÓK				
Felépítés	Önhordó EPS-szerkezet előfestett külső fémlemezzel borítva	Önhordó EPS-szerkezet előfestett külső fémlemezzel borítva	Önhordó EPS-szerkezet előfestett külső fémlemezzel borítva	Önhordó EPS-szerkezet előfestett külső fémlemezzel borítva
Belső szigetelés	35 mm vastagságú EPS-hőszigetelés	35 mm vastagságú EPS-hőszigetelés	35 mm vastagságú EPS-hőszigetelés	35 mm vastagságú EPS-hőszigetelés
Hőcserélő	Csak hőátvitelre alkalmas, ellenáramú polipropilén hőcserélő	Ellenáramú, entalpiás polipropilén hőcserélő	Csak hőátvitelre alkalmas, ellenáramú polipropilén hőcserélő	Ellenáramú, entalpiás polipropilén hőcserélő

SZELLŐZTETŐ-KÉSZÜLÉK	Ventiza HP REK1318	Ventiza HP REK1318e	Ventiza HP REK2028	Ventiza HP REK2028e
Ventilátorok	Állandó térfogatáramú, egyfázisú EC-motoros ventilátorok (centrifugális, forgásirányba néző lapátokkal, áttétel nélkül kapcsolva)	Állandó térfogatáramú, egyfázisú EC-motoros ventilátorok (centrifugális, forgásirányba néző lapátokkal, áttétel nélkül kapcsolva)	Állandó térfogatáramú, egyfázisú EC-motoros ventilátorok (centrifugális, forgásirányba néző lapátokkal, áttétel nélkül kapcsolva)	Állandó térfogatáramú, egyfázisú EC-motoros ventilátorok (centrifugális, forgásirányba néző lapátokkal, áttétel nélkül kapcsolva)
Tanúsítások	Lásd az adatbázist és a szabályozott gépi szellőztetésre vonatkozó CASACLIMA listát	Lásd az adatbázist és a szabályozott gépi szellőztetésre vonatkozó CASACLIMA listát	Lásd az adatbázist és a szabályozott gépi szellőztetésre vonatkozó CASACLIMA listát	Lásd az adatbázist és a szabályozott gépi szellőztetésre vonatkozó CASACLIMA listát

Műszaki jellemzők | 8. táblázat

* (EN 13141-7:2010) friss levegő: 7 °C / kifújt levegő: 20 °C 37% relatív páratartalom
** EN ISO 3741:2010 és EN 13141-7:2010
*** Így számítjuk ki a hangnyomást: Q = 2 (hangforrás a sík felületen), L = 3 m (Lp)

3.2.2 Méretek

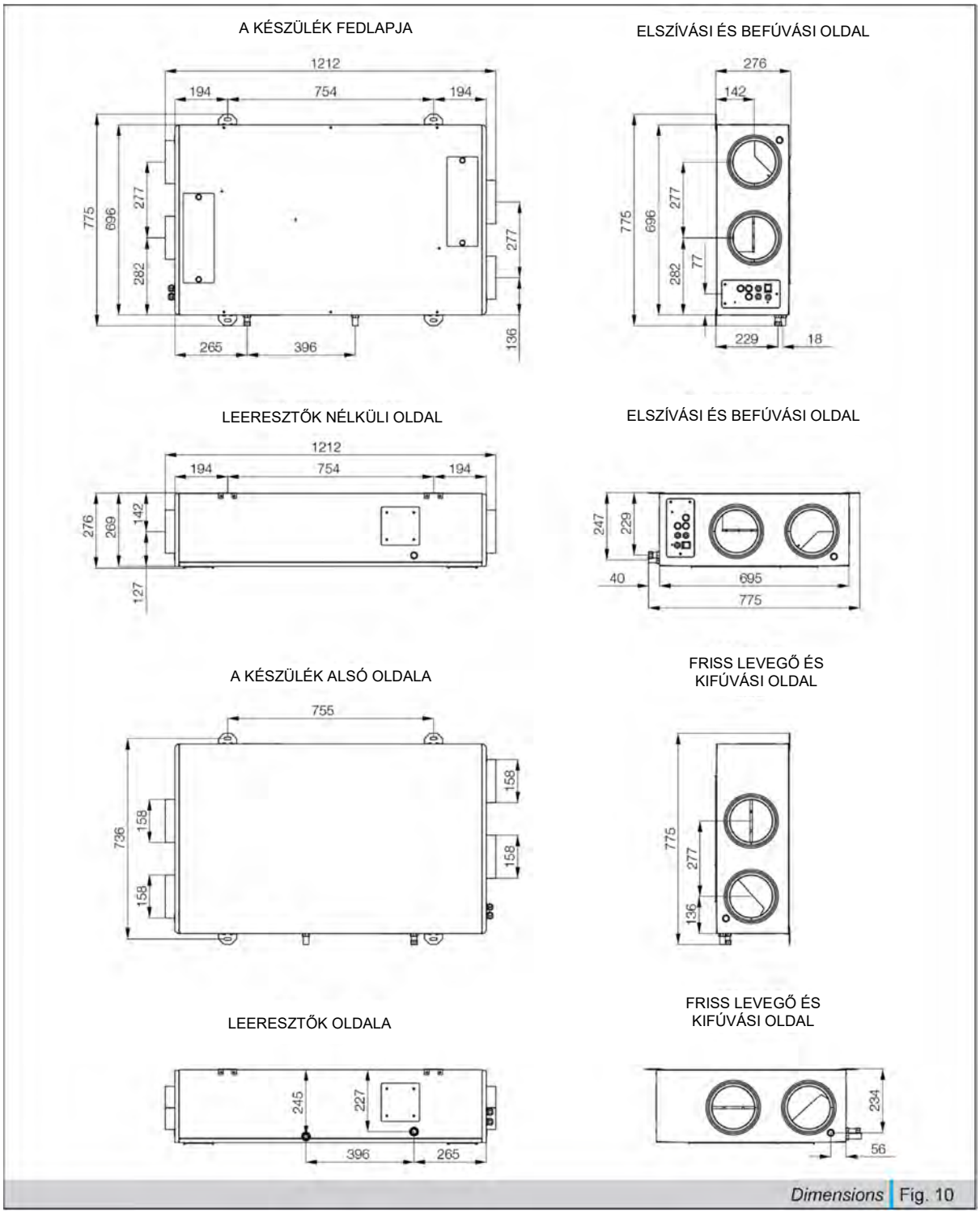

Méretek | 10. ábra

3.2.3 Termékadatlapok az Európai Bizottság 1253/2014/EU és 1254/2014/EU rendelete alapján

Ventiza HP REK1318

A gyártó neve vagy kereskedelmi neve	Wavin Italia S.p.A.			Wavin Italia S.p.A.			Wavin Italia S.p.A.		
Forgalmazói modelljelölés és telepítési lehetőségek	Ventiza HP REK1318 kezelőegységgel és páratartalom-szabályozó szoftverrel			Ventiza HP REK1318 Sentio vezérlőegységgel és páratartalom-szabályozó szoftverrel			Ventiza HP REK1318 kezelőegységgel, valamint hőmérséklet- és páratartalom-szabályozással		
Referenciaklíma	Hideg	Mérsékelt	Forró	Hideg	Mérsékelt	Forró	Hideg	Mérsékelt	Forró
Fajlagos energiafogyasztás [kWh/(m2a)] az egyes klímatípusokra nézve (hideg, mérsékelt, forró)	-73,12	-36,07	-12,21	-73,12	-36,07	-12,21	-78,51	-40,42	-15,97
Fajlagos energiafogyasztási osztály (SEC)	A+	A	E	A+	A	E	A+	A	E
Szellőztetőkészülék típusa	UVR-UVB			UVR-UVB			UVR-UVB		
Meghajtás típusa	Sebességvariátor			Sebességvariátor			Sebességvariátor		
Hővisszanyerő rendszer típusa	Hővisszanyerő			Hővisszanyerő			Hővisszanyerő		
Fajlagos hőteljesítmény[1]	82,9%			82,9%			82,9%		
Maximális térfogatáram (m3/h)[2]	180			180			180		
Elektromos összteljesítmény maximális térfogatáram mellett (W)	95,9			95,9			95,9		
Hangteljesítmény szintje (LWA), dB(A)[3]	46			46			46		
Referencia-térfogatáram (m3/s) [4]	0,035			0,035			0,035		
Referencianyomás-eltérések (Pa)	50			50			50		
Fajlagos felvett teljesítmény, SPI (W/m3/h)[5]	0,347			0,347			0,347		
Szabályozási tényező és típus	0,85 Központi környezetszabályozás			0,85 Központi környezetszabályozás			0,65 Helyi környezetszabályozás		
Belső szivárgás maximuma (%) [6]	2,4			2,4			2,4		
Külső szivárgás maximuma (%) [6]	4,5			4,5			4,5		

Szűrőcserére figyelmeztető vizuális jelzés helye és leírása	A szűrőcserére figyelmeztető riasztás a kezelőegység kijelzőjén jelenik meg: villogni kezd a kijelző, és az 1020-as hibakód látszik a riasztások képernyőjén. Ha ezt a jelzést látja, cserélje ki a szűrőket, hogy ne romoljon az UV-sugárzás energiahatékonysága. Lásd a műszaki dokumentációt.			A szűrőcserére figyelmeztető riasztást egy riasztási szimbólum jelzi a kezelőegységen. Ugyanez a riasztás az alkalmazásban is megjelenik. Ha ezt a jelzést látja, cserélje ki a szűrőket, hogy ne romoljon az UV-sugárzás energiahatékonysága. Lásd a műszaki dokumentációt.			A szűrőcserére figyelmeztető riasztás a kezelőegység kijelzőjén jelenik meg: villogni kezd a kijelző, és az 1020-as hibakód látszik a riasztások képernyőjén. Ha ezt a jelzést látja, cserélje ki a szűrőket, hogy ne romoljon az UV-sugárzás energiahatékonysága. Lásd a műszaki dokumentációt.		
Gyártó webhelye	www.wavin.it			www.wavin.it			www.wavin.it		
Éves áramfogyasztás (AEC, kWh/év) hideg, mérsékelt és forró klímán	896	359	314	896	359	314	766	229	184
Éves fűtésienergia-megtakarítás (AHS, kWh/év) hideg, mérsékelt és forró klímán	8679	4436	2006	8679	4436	2006	8892	4546	2055

1: A fajlagos hőteljesítményt az EN13141-7:2010 szabvány szerint adtuk meg a referencia-térfogatáramra mérve, 50 Pa nyomáson.
2: A maximális térfogatáram 100 Pa külső légnyomás mellett.
3: A készülékházból kilépő sugárzás a referencia-térfogatáram mellett, 50 Pa külső légnyomáson.
4: A referencia-térfogatáram a maximális térfogatáram 70%-a 50 Pa külső légnyomás mellett, az EN13141-7:2010 szabvánnyal összhangban.
5: Az EN13141-7:2010 szabvány szerint, a referencia-térfogatáram mellett.
6: Az EN13141-7:2010 szabvány szerint; a SEC betűszó a fajlagos energiafogyasztási osztályt jelenti.

A Ventiza HP REK1318 készülék termékadatlapja az Európai Bizottság 1253/2014/EU és 1254/2014/EU rendeletének megfelelően | 9. táblázat

Ventiza HP REK1318e

A gyártó neve vagy kereskedelmi neve	Wavin Italia S.p.A.			Wavin Italia S.p.A.			Wavin Italia S.p.A.		
Forgalmazói modelljelölés és telepítési lehetőségek	Ventiza HP REK1318e kezelőegységgel és páratartalom-szabályozó szoftverrel			Ventiza HP REK1318e Sentio vezérlőegységgel és páratartalom-szabályozó szoftverrel			Ventiza HP REK1318e kezelőegységgel, valamint hőmérséklet- és páratartalom-szabályozással		
Referenciaklíma	Hideg	Mérsékelt	Forró	Hideg	Mérsékelt	Forró	Hideg	Mérsékelt	Forró
Fajlagos energiafogyasztás [kWh/(m2a)] az egyes klímatípusokra nézve (hideg, mérsékelt, forró)	-66,90	-33,15	-11,19	-66,90	-33,15	-11,19	-73,66	-38,09	-15,09
Fajlagos energiafogyasztási osztály (SEC)	A+	B	E	A+	B	E	A+	A	E
Szellőztetőkészülék típusa	UVR-UVB			UVR-UVB			UVR-UVB		
Meghajtás típusa	Sebességvariátor			Sebességvariátor			Sebességvariátor		
Hővisszanyerő rendszer típusa	Hővisszanyerő			Hővisszanyerő			Hővisszanyerő		
Fajlagos hőteljesítmény[1]	70,1%			70,1%			70,1%		
Maximális térfogatáram (m3/h)[2]	180			180			180		
Elektromos összteljesítmény maximális térfogatáram mellett (W)	90			90			90		
Hangteljesítmény szintje (LWA), dB(A)[3]	45			45			45		
Referencia-térfogatáram (m3/s)[4]	0,035			0,035			0,035		
Referencianyomás-eltérések (Pa)	50			50			50		
Fajlagos felvett teljesítmény, SPI (W/m3/h)[5]	0,323			0,323			0,323		
Szabályozási tényező és típus	0,85 Központi környezetszabályozás			0,85 Központi környezetszabályozás			0,65 Helyi környezetszabályozás		
Belső szivárgás maximuma (%)[6]	4,3			4,3			4,3		
Külső szivárgás maximuma (%)[6]	4,2			4,2			4,2		
Szűrőcserére figyelmeztető vizuális jelzés helye és leírása	A szűrőcserére figyelmeztető riasztás a kezelőegység kijelzőjén jelenik meg: villogni kezd a kijelző, és az 1020-as hibakód látszik a riasztások képernyőjén.			A szűrőcserére figyelmeztető riasztást egy riasztási szimbólum jelzi a kezelőegységen. Ugyanez a riasztás az alkalmazásban is megjelenik. Ha ezt a			A szűrőcserére figyelmeztető riasztás a kezelőegység kijelzőjén jelenik meg: villogni kezd a kijelző, és az 1020-as hibakód látszik a riasztások képernyőjén.		

	Ha ezt a jelzést látja, cserélje ki a szűrőket, hogy ne romoljon az UV-sugárzás energiahatékonysága. Lásd a műszaki dokumentációt.			jelzést látja, cserélje ki a szűrőket, hogy ne romoljon az UV-sugárzás energiahatékonysága. Lásd a műszaki dokumentációt.			Ha ezt a jelzést látja, cserélje ki a szűrőket, hogy ne romoljon az UV-sugárzás energiahatékonysága. Lásd a műszaki dokumentációt.		
Gyártó webhelye	www.wavin.it			www.wavin.it			www.wavin.it		
Éves áramfogyasztás (AEC, kWh/év) hideg, mérsékelt és forró klímán	874	337	292	874	337	292	753	216	171
Éves fűtésienergia-megtakarítás (AHS, kWh/év) hideg, mérsékelt és forró klímán	8002	4091	1850	8002	4091	1850	8375	4281	1936

1: A fajlagos hőteljesítményt az EN13141-7:2010 szabvány szerint adtuk meg a referencia-térfogatáramra mérve, 50 Pa nyomáson.
2: A maximális térfogatáram 100 Pa külső légnyomás mellett.
3: A készülékházból kilépő sugárzás a referencia-térfogatáram mellett, 50 Pa külső légnyomáson.
4: A referencia-térfogatáram a maximális térfogatáram 70%-a 50 Pa külső légnyomás mellett, az EN13141-7:2010 szabvánnyal összhangban.
5: Az EN13141-7:2010 szabvány szerint, a referencia-térfogatáram mellett.
6: Az EN13141-7:2010 szabvány szerint; a SEC betűszó a fajlagos energiafogyasztási osztályt jelenti.

A Ventiza HP REK1318e készülék termékadatlapja az Európai Bizottság 1253/2014/EU és 1254/2014/EU rendeletének megfelelően | 10. táblázat

Ventiza HP REK2028

A gyártó neve vagy kereskedelmi neve	Wavin Italia S.p.A.			Wavin Italia S.p.A.			Wavin Italia S.p.A.		
Forgalmazói modelljelölés és telepítési lehetőségek	Ventiza HP REK2028 kezelőegységgel és páratartalom-szabályozó szoftverrel			Ventiza HP REK2028 Sentio vezérlőegységgel és páratartalom-szabályozó szoftverrel			Ventiza HP REK2028 kezelőegységgel, valamint hőmérséklet- és páratartalom-szabályozással		
Referenciaklíma	Hideg	Mérsékelt	Forró	Hideg	Mérsékelt	Forró	Hideg	Mérsékelt	Forró
Fajlagos energiafogyasztás [kWh/(m2a)] az egyes klímatípusokra nézve (hideg, mérsékelt, forró)	-73,48	-36,14	-12,12	-73,48	-36,14	-12,12	-78,83	-40,51	-15,94
Fajlagos energiafogyasztási osztály (SEC)	A+	A	E	A+	A	E	A+	A	E
Szellőztetőkészülék típusa	UVR-UVB			UVR-UVB			UVR-UVB		
Meghajtás típusa	Sebességvariátor			Sebességvariátor			Sebességvariátor		
Hővisszanyerő rendszer típusa	Hővisszanyerő			Hővisszanyerő			Hővisszanyerő		
Fajlagos hőteljesítmény[1]	84%			84%			84%		
Maximális térfogatáram (m3/h)[2]	280			280			280		
Elektromos összteljesítmény maximális térfogatáram mellett (W)	172			172			172		
Hangteljesítmény szintje (LWA), dB(A)[3]	47			47			47		
Referencia-térfogatáram (m3/s)[4]	0,054			0,054			0,054		
Referencianyomás-eltérések (Pa)	50			50			50		
Fajlagos felvett teljesítmény, SPI (W/m3/h)[5]	0,357			0,357			0,357		
Szabályozási tényező és típus	0,85 Központi környezetszabályozás			0,85 Központi környezetszabályozás			0,65 Helyi környezetszabályozás		
Belső szivárgás maximuma (%)[6]	1,6			1,6			1,6		
Külső szivárgás maximuma (%)[6]	2,2			2,2			2,2		
Szűrőcserére figyelmeztető vizuális jelzés helye és leírása	A szűrőcserére figyelmeztető riasztás a kezelőegység kijelzőjén jelenik meg: villogni kezd a kijelző, és az 1020-as hibakód látszik a riasztások képernyőjén. Ha ezt a jelzést látja,			A szűrőcserére figyelmeztető riasztást egy riasztási szimbólum jelzi a kezelőegységen. Ugyanez a riasztás az alkalmazásban is megjelenik. Ha ezt a jelzést látja, cserélje ki a			A szűrőcserére figyelmeztető riasztás a kezelőegység kijelzőjén jelenik meg: villogni kezd a kijelző, és az 1020-as hibakód látszik a riasztások képernyőjén. Ha ezt a jelzést látja,		

	cserélje ki a szűrőket, hogy ne romoljon az UV-sugárzás energiahatékonysága. Lásd a műszaki dokumentációt.			szűrőket, hogy ne romoljon az UV-sugárzás energiahatékonysága. Lásd a műszaki dokumentációt.			cserélje ki a szűrőket, hogy ne romoljon az UV-sugárzás energiahatékonysága. Lásd a műszaki dokumentációt.		
Gyártó webhelye	www.wavin.it			www.wavin.it			www.wavin.it		
Éves áramfogyasztás (AEC, kWh/év) hideg, mérsékelt és forró klímán	905	368	323	905	368	323	771	234	189
Éves fűtésienergia-megtakarítás (AHS, kWh/év) hideg, mérsékelt és forró klímán	8737	4466	2020	8737	4466	2020	8937	4569	2066

1: A fajlagos hőteljesítményt az EN13141-7:2010 szabvány szerint adtuk meg a referencia-térfogatáramra mérve, 50 Pa nyomáson.
2: A maximális térfogatáram 100 Pa külső légnyomás mellett.
3: A készülékházból kilépő sugárzás a referencia-térfogatáram mellett, 50 Pa külső légnyomáson.
4: A referencia-térfogatáram a maximális térfogatáram 70%-a 50 Pa külső légnyomás mellett, az EN13141-7:2010 szabvánnyal összhangban.
5: Az EN13141-7:2010 szabvány szerint, a referencia-térfogatáram mellett.
6: Az EN13141-7:2010 szabvány szerint; a SEC betűszó a fajlagos energiafogyasztási osztályt jelenti.

A Ventiza HP REK2028 készülék termékadatlapja az Európai Bizottság 1253/2014/EU és 1254/2014/EU rendeletének megfelelően | 11. táblázat

Ventiza HP REK2028e

A gyártó neve vagy kereskedelmi neve	Wavin Italia S.p.A.			Wavin Italia S.p.A.			Wavin Italia S.p.A.		
Forgalmazói modelljelölés és telepítési lehetőségek	Ventiza HP REK2028e kezelőegységgel és páratartalom-szabályozó szoftverrel			Ventiza HP REK2028e Sentio vezérlőegységgel és páratartalom-szabályozó szoftverrel			Ventiza HP REK2028e kezelőegységgel, valamint hőmérséklet- és páratartalom-szabályozással		
Referenciaklíma	Hideg	Mérsékelt	Forró	Hideg	Mérsékelt	Forró	Hideg	Mérsékelt	Forró
Fajlagos energiafogyasztás [kWh/(m2a)] az egyes klímatípusokra nézve (hideg, mérsékelt, forró)	-66,96	-33,21	-11,24	-66,96	-33,21	-11,24	-73,70	-38,12	-15,12
Fajlagos energiafogyasztási osztály (SEC)	A+	B	E	A+	B	E	A+	A	E
Szellőztetőkészülék típusa	UVR-UVB			UVR-UVB			UVR-UVB		
Meghajtás típusa	Sebességvariátor			Sebességvariátor			Sebességvariátor		
Hővisszanyerő rendszer típusa	Hővisszanyerő			Hővisszanyerő			Hővisszanyerő		
Fajlagos hőteljesítmény[1]	70,1%			70,1%			70,1%		
Maximális térfogatáram (m3/h)[2]	280			280			280		
Elektromos összteljesítmény maximális térfogatáram mellett (W)	151,1			151,1			151,1		
Hangteljesítmény szintje (LWA), dB(A)[3]	46			46			46		
Referencia-térfogatáram (m3/s)[4]	0,054			0,054			0,054		
Referencianyomás-eltérések (Pa)	50			50			50		
Fajlagos felvett teljesítmény, SPI (W/m3/h)[5]	0,321			0,321			0,321		
Szabályozási tényező és típus	0,85 Központi környezetszabályozás			0,85 Központi környezetszabályozás			0,65 Helyi környezetszabályozás		
Belső szivárgás maximuma (%)[6]	2,4			2,4			2,4		
Külső szivárgás maximuma (%)[6]	2,5			2,5			2,5		
Szűrőcserére figyelmeztető vizuális jelzés helye és leírása	A szűrőcserére figyelmeztető riasztás a kezelőegység kijelzőjén jelenik meg: villogni kezd a kijelző, és az 1020-as hibakód látszik a riasztások képernyőjén. Ha ezt a jelzést látja,			A szűrőcserére figyelmeztető riasztást egy riasztási szimbólum jelzi a kezelőegységen. Ugyanez a riasztás az alkalmazásban is megjelenik. Ha ezt a jelzést látja, cserélje ki a			A szűrőcserére figyelmeztető riasztás a kezelőegység kijelzőjén jelenik meg: villogni kezd a kijelző, és az 1020-as hibakód látszik a riasztások képernyőjén. Ha ezt a jelzést látja,		

	cserélje ki a szűrőket, hogy ne romoljon az UV-sugárzás energiahatékonysága. Lásd a műszaki dokumentációt.			szűrőket, hogy ne romoljon az UV-sugárzás energiahatékonysága. Lásd a műszaki dokumentációt.			cserélje ki a szűrőket, hogy ne romoljon az UV-sugárzás energiahatékonysága. Lásd a műszaki dokumentációt.		
Gyártó webhelye	www.wavin.it			www.wavin.it			www.wavin.it		
Éves áramfogyasztás (AEC, kWh/év) hideg, mérsékelt és forró klímán	873	336	291	873	336	291	752	215	170
Éves fűtésienergia-megtakarítás (AHS, kWh/év) hideg, mérsékelt és forró klímán	8004	4092	1850	8004	4092	1850	8377	4282	1936

1: A fajlagos hőteljesítményt az EN13141-7:2010 szabvány szerint adtuk meg a referencia-térfogatáramra mérve, 50 Pa nyomáson.
2: A maximális térfogatáram 100 Pa külső légnyomás mellett.
3: A készülékházból kilépő sugárzás a referencia-térfogatáram mellett, 50 Pa külső légnyomáson.
4: A referencia-térfogatáram a maximális térfogatáram 70%-a 50 Pa külső légnyomás mellett, az EN13141-7:2010 szabvánnyal összhangban.
5: Az EN13141-7:2010 szabvány szerint, a referencia-térfogatáram mellett.
6: Az EN13141-7:2010 szabvány szerint; a SEC betűszó a fajlagos energiafogyasztási osztályt jelenti.

A Ventiza HP REK2028e készülék termékadatlapja az Európai Bizottság 1253/2014/EU és 1254/2014/EU rendeletének megfelelően | 12. táblázat

3.2.4 Energiacímkék

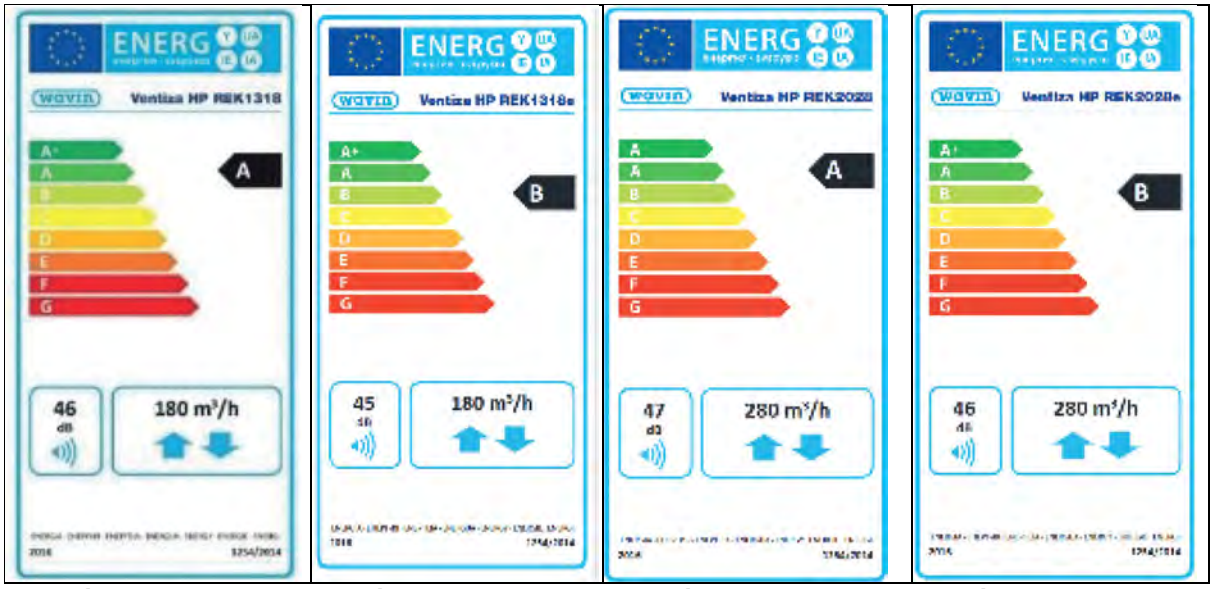

Ventiza HP REK1318 **Ventiza HP REK1318e** **Ventiza HP REK2028** **Ventiza HP REK2028e**

Központi kezelőegységgel (T jelű helyiségszabályzó vagy Sentio)
Energiacímkék | 11. ábra

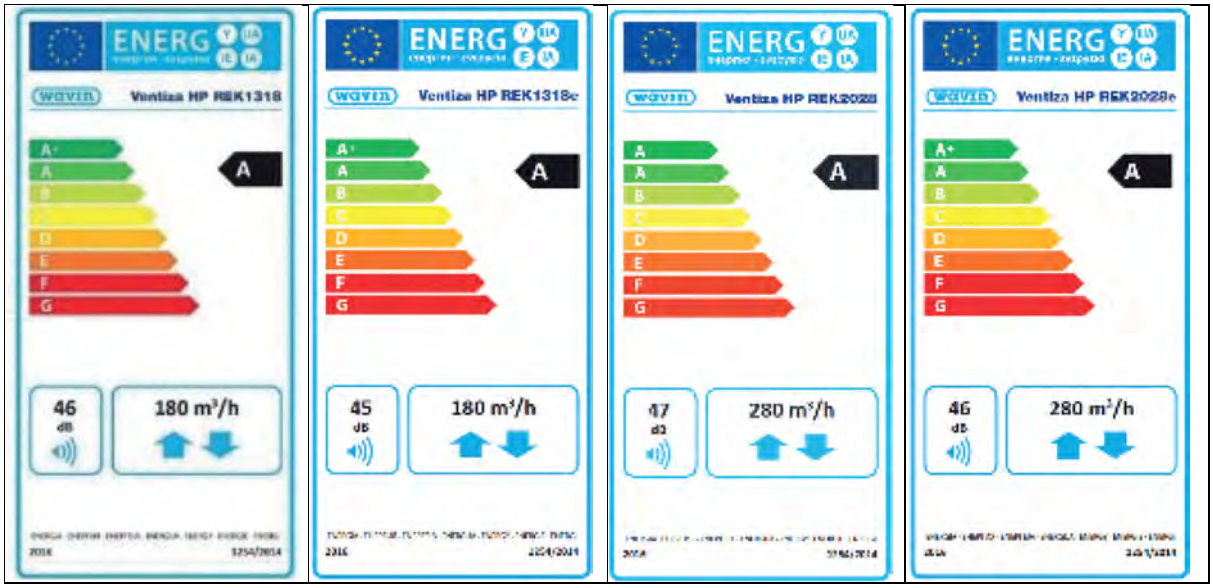

Ventiza HP REK1318 **Ventiza HP REK1318e** **Ventiza HP REK2028** **Ventiza HP REK2028e**

Helyi kezelőegységgel (TH jelű helyiségszabályzó)
Energiacímkék | 12. ábra

3.3 A kezelőegység műszaki adatai

ÁRAMELLÁTÁS	
Üzemi feszültség	KNX PL-Link DC 21...30 V
Maximális energiafogyasztás	7...10 mA

Áramellátás | 13. táblázat

INTERFÉSZEK	
A vezérlőegység és a helyiségtermosztát közötti port típusa	KNX PL-Link
Átvitelei sebesség	9,6 kb/s
Protokoll	KNX PL-LINK
Normál KNX-csatlakozó	Vezetékátmérő: 0,8 mm, legfeljebb 1,0 mm (csak tömör vezetékek)
Kábeltípus	Kéteres csavart érpár, sodrott, tömör
Megszakítás nélküli kábelhossz (a helyiségautomatizálási egységtől a helyiségtermosztátig)	Lásd a bekötési rajzot
Szakaszolás	Lásd a bekötési rajzot
Buszvezeték polaritása	PL+, PL-
Buszvégellenállás	Nincs rá szükség

Interfészek | 14. táblázat

ÉRZÉKELŐ ADATAI		
Hőmérséklet-érzékelő	Mérőegység	Negatív karakterisztikájú termisztoros (NTK) fűtőegység-érzékelő
	Mérési tartomány	0...50 °C
	Mérési pontosság (5...30 °C)	±0,8 °C
	Mérési pontosság (25 °C)	±0,5 °C

Az érzékelő adatai | 15. táblázat

ÜZEMELTETÉSI KÖRÜLMÉNYEK ÉS VÉDELMI OSZTÁLY	
Készülékház IP-védettsége Normál IP-védettség az EN 60529 szabvány szerint	• IP30 • IP33 (a készülékházon kívüli részegységek)
Érintésvédelmi osztály	III.
Klimatikus és üzemeltetési körülmények • Normál üzemeltetés • Szállítás	• Üzemeltetési körülmények: 3K5 osztály Hőmérséklet: 0...50 °C Levegő páratartalma: <85% relatív páratartalom • Üzemeltetési körülmények: 2K3 osztály Hőmérséklet: -25...70 °C Levegő páratartalma: <95% relatív páratartalom
Mechanikai és üzemeltetési körülmények Normál üzemeltetés Szállítás	3M2 osztály 2M2 osztály

Üzemeltetési körülmények és védelmi osztály| 16. táblázat

!	FIGYELMEZTETÉS Ez a készülék tesztelésen esett át, és az Egyesült Államok Hírközlési Hatósága (Federal Communications Commission, FCC) által kiadott szabályzat 15. részében írtak alapján megfelel a B osztályba sorolt digitális készülékekre vonatkozó határértékeknek. Ezeknek a határértékeknek az a célja, hogy lakóépületekben történő telepítés esetén észszerű védelmet nyújtsanak a káros interferenciákkal szemben. A készülék rádiófrekvenciás energiát termel és használ, és ki is bocsáthat ilyet. Ha nem az előírásokat betartva telepítik és használják, káros interferenciákkal zavarhatja a rádiófrekvenciás kommunikációt. Azt azonban nem tudjuk garantálni, hogy nem lépnek fel interferenciák egy adott telepítési helyen. Amennyiben káros interferenciákkal zavarja a készülék a rádió- vagy televízióadások vételét (ez a készülék ki-, majd bekapcsolásával ellenőrizhető), az alábbiak segíthetnek a probléma megoldásában: • Fordítsa másfelé vagy helyezze át máshova a vevőantennát. • Vigye távolabb a vevőegységet a készüléktől. • Ne a vevőegység áramellátását biztosító áramkörre kötött aljzatba dugja be a készüléket. • Kérjen segítséget a forgalmazótól vagy egy tapasztalt rádió- vagy tévészerelőtől.

Általános adatok (termékkód: 3087907)	
Szín	Szignálfehér (RAL9003)
Tömeg	145 g

Általános adatok (termékkód: 3087907) *17. táblázat*

Általános adatok (termékkód: 4080195)	
Szín	Szignálfehér (RAL9003)
Tömeg	146 g

Általános adatok (termékkód: 4080195) *18. táblázat*

3.3.1 Sematikus ábrák és kapcsolási rajzok

Sorkapcsok
KNX PL-Link érintkeződugó

Csatlakozó	Láb	Leírás
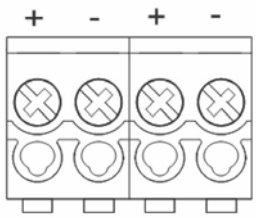	+	KNX PL-Link (pozitív)
	-	KNX PL-Link (negatív)

KNX PL-Link érintkeződugó | 19. táblázat

A KNX PL-Link érintkeződugó elhelyezkedését a 28. ábra szemlélteti (5.5.1-es szakasz).
FIGYELMEZTETÉS: Szabadon megválasztható, hogy a négy láb közül melyik kettőre történjen a bekötés.

!	**FIGYELMEZTETÉS** A kábeleket nem szabad felcserélni. A készülék védett a helytelen bekötés ellen, de felcserélt kábelek esetén nem működik a kommunikáció.

Bekötési rajzok

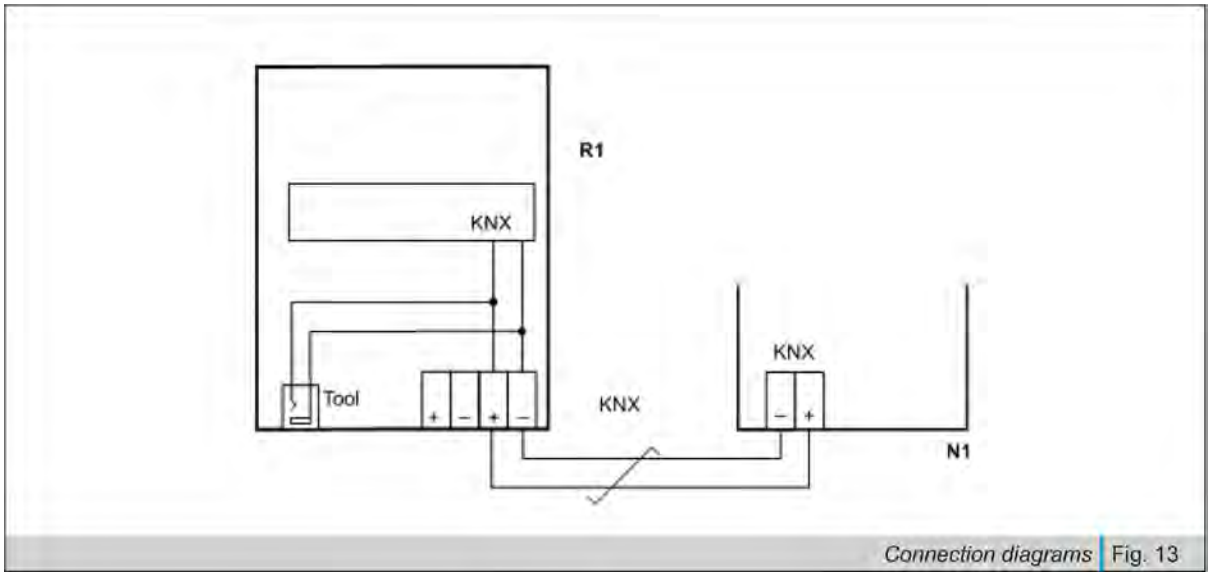

Bekötési rajzok | 13. ábra

R1	Kezelőegység
N1	A készülék elektromos panelje
	Csavart érpár

Bekötési rajzok | 20. táblázat

3.3.2 Méretek milliméterben

Külső méretek

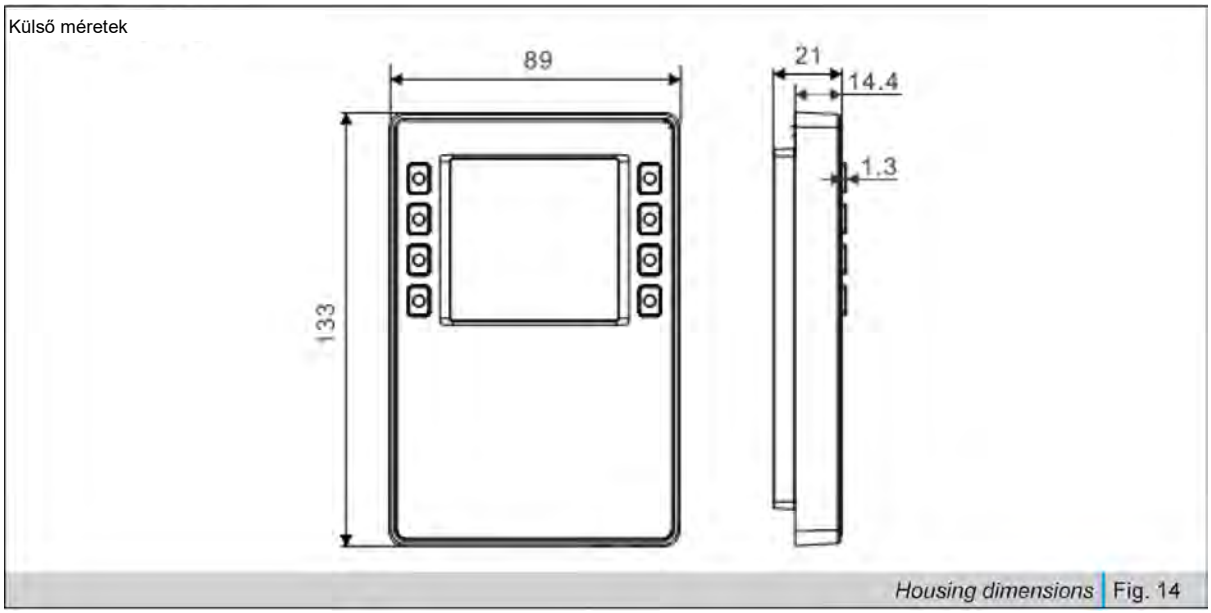

Külső méretek | 14. ábra

Méretek a felszereléshez

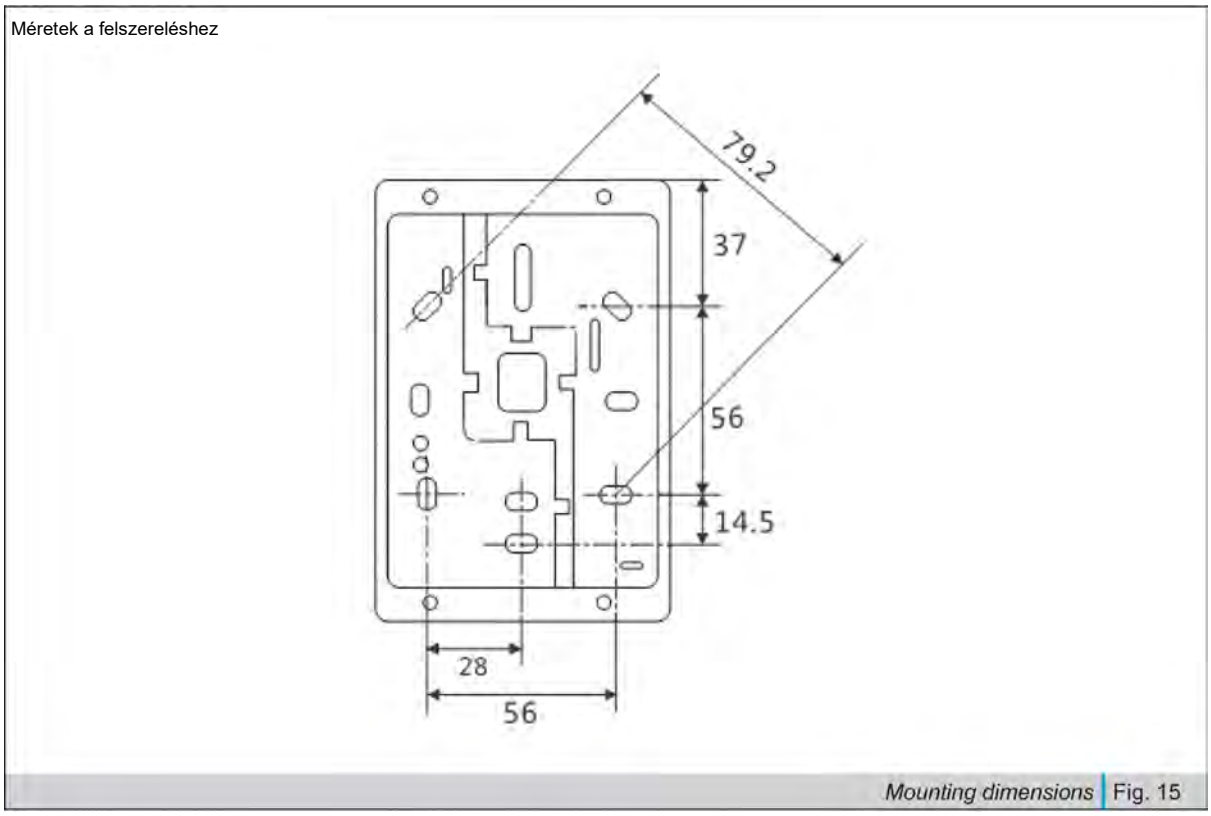

Méretek a felszereléshez | 15. ábra

4. Mozgatás, szállítás, tárolás

A készülék üzemállapota	=	Kikapcsolva (lásd az 1.8-as bekezdést)
Felhatalmazott személyek	=	Szakképzett telepítőtechnikusok (lásd az 1.7-es bekezdést)
Egyéni védőfelszerelés	=	(lásd a 2.2-es bekezdést)
Speciális eszközigény	=	Targonca, raklapemelő

Minden terméket gondosan ellenőriznek szállítás előtt, és önhordó kartondobozba csomagolják őket. A dobozokat dupla hevederekkel szorosan a raklaphoz rögzítik, majd lefóliázzák őket. A dobozon belül megfelelően elhelyezett hungarocellbetétek óvják a készüléket.
A termék átvételekor ellenőrizze, hogy nem sérült-e meg szállítás közben. Ha sérülést talál rajta, haladéktalanul reklamáljon a szállítónál. A szállító felel a szállításból eredő károkért.
Csak kellő teherbírású eszközökkel (például targoncával vagy raklapemelővel) mozgassa a terméket. A kézzel emelhető maximális súlyt férfiak esetében általában 25 kg-ban, nem várandós nők esetében pedig 15 kg-ban határozzák meg.

	A Ventiza HP készülékeket tilos kézi erővel emelni, mert nehezebbek az előírt határértéknél (Ventiza HP REK1318: 43 kg, Ventiza HP REK1318e: 44 kg, Ventiza HP REK2028: 44 kg, Ventiza HP REK2028e: 46 kg). Emiatt megfelelő emelőeszközöket kell használni (az emelési pontokat D-vel jelöltük a 16. ábrán).

Az alábbi (21.) táblázat egy becsomagolt készülék méreteit és tömegét tartalmazza.

	Raklappal	**Raklap nélkül**
Magasság (lásd a 16. ábra A jelölését)	460 mm	310 mm
Hosszúság (lásd a 16. ábra B jelölését)	1250 mm	1250 mm
Szélesség (lásd a 16. ábra C jelölését)	800 mm	800 mm
Tömeg	65 kg	46 kg

Emelés, szállítás és tárolás| 21. táblázat

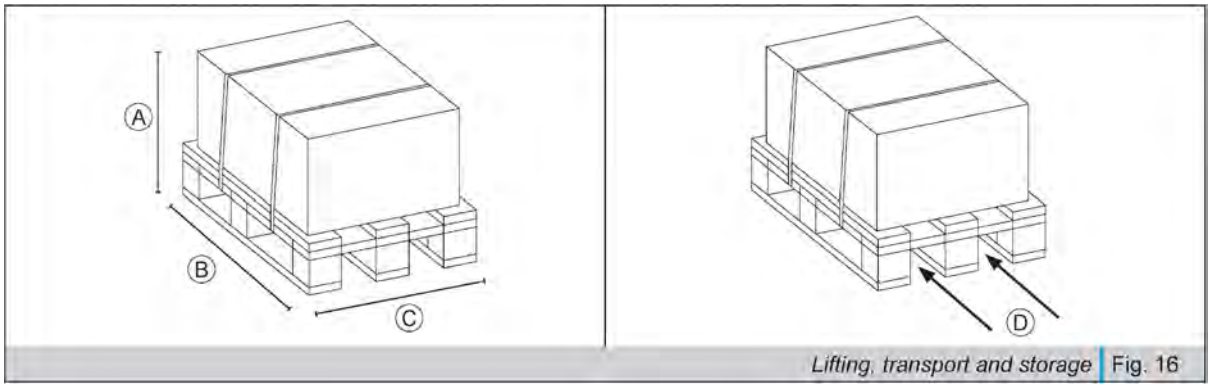

Emelés, szállítás és tárolás | 16. ábra

4.1 Tárolás raktárban

A készülék csak védett helyen, nem túl magas páratartalmú és hőmérséklet-ingadozástól mentes helyen tárolható, hogy ne csapódjon le pára a készülék belsejében. Az egy éven túli tárolás nem ajánlott. Egy évnél hosszabb tárolás esetén a telepítés előtt ellenőrizni kell a lapátkerék manuális megforgatásával, hogy akadálytalanul forognak-e a ventilátorcsapágyak, valamint hogy tiszta-e a készülék belseje és külső burkolata.

5. Telepítés, összeszerelés és üzembe helyezés

A készülék üzemállapota	=	Kikapcsolva (lásd az 1.8-as bekezdést)
Felhatalmazott személyek	=	Szakképzett telepítőtechnikusok (lásd az 1.7-es bekezdést)
Egyéni védőfelszerelés	=	(lásd a 2.2-es bekezdést)
Speciális eszközigény	=	Villanyszerelési, vízvezeték-szerelési és légtechnikai alapszerszámok Speciális tiplik

	Megfelelő eszközök hiányában kellő számú személy kézzel is megemelheti a készüléket az Olaszországban hatályos 81/08-as törvényerejű rendeletnek megfelelően, figyelembe véve a Műszaki jellemzők című (3.2.1-es) szakaszban említett korlátozásokat.

5.1 Telepítési előírások

A készüléket az elektromos berendezések használatára vonatkozó országos és helyi előírásoknak, valamint az alábbi irányelveknek megfelelően kell telepíteni:

- Csak 0 °C és 45 °C közötti üzemeltetési hőmérsékletű épületekben telepíthető a készülék.
- Kültéri telepítés esetén gondoskodni kell a készülék időjárás elleni védelméről az erre szolgáló tartozékok (esővédők, IP55-ös panel stb.) használatával.
- Nem szabad olyan helyre telepíteni a készüléket, amely sugárzó hő, gőz, gyúlékony és/vagy robbanásveszélyes gázok közelében van, vagy nagyon poros.
- Fagymentes helyre kell telepíteni a készüléket (a kondenzvíznek megfagyás nélkül, bizonyos szögben kell elfolynia egy szifonon keresztül).
- Nem ajánlott magas relatív páratartalmú helyiségben felszerelni a készüléket (például 80%-nál magasabb páratartalmú fürdőszobában), hogy ne csapódhasson le pára a készülék külsején.
- Nem ajánlott a készüléket olyan lakóhelyiségbe felszerelni, ahol rendszeresen tartózkodnak (hálószobában, dolgozószobában, nappaliban stb.), mert ott zavaró lehet a ventilátorok zaja.
- Olyan helyre kell telepíteni az eszközt, ahol van elég hely körülötte a légcsatorna-csatlakozások kiépítéséhez és a karbantartási műveletek elvégzéséhez.
- Mindig ellenőrizze, hogy be van-e kötve a készülék a légcsatornákba.
- Csak olyan mennyezetre, falra vagy padlóra telepíthető a készülék, amely szerkezetileg elég erős a készülék tömegének hordozására, és nem kelt rezgéseket.

A telepítés helyén ki kell építeni a következőket:

- légcsatorna-csatlakozások;
- 230 V-os egyfázisú elektromos kiállás a hatályos előírásoknak megfelelően;
- kondenzvíz-elvezetés kiállása.

A készülék a kiegyensúlyozott szellőztetőrendszerek nélkülözhetetlen része. Bizonyos helyiségekből elszívja az elhasznált levegőt, miközben más helyiségekbe friss levegőt juttat. Az ajtók alatti nyílások biztosítják az épületen belüli megfelelő légáramlást. Gondoskodjon arról, hogy soha ne legyenek eltakarva (például huzatfogókkal vagy szőnyegekkel), mert ez gátolhatja a rendszert az optimális teljesítmény elérésében.

A készülék nyílt égésterű kazánnal (vagy például nyitott kandallóval) együtt történő üzemeltetése negatív légnyomást okozhat a helyiségben, emiatt pedig visszajuthatnak oda az elvezetett égéstermékek.

5.2 A készülék felszerelése

Helyezze a négy tartókonzolt a készülék felső (a mennyezet vagy fal felé eső) oldalára, és csavarhúzóval rögzítse őket a mellékelt önmetsző csavarokkal (lásd a 17. ábrát).

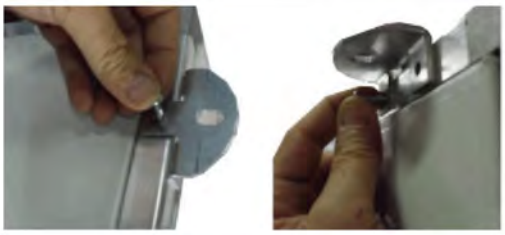

Attaching the supplied brackets | Fig. 17

A mellékelt konzolok rögzítése | 17. ábra

Csatlakoztassa a kondenzvíz-elvezető csövet a készülék oldalán lévő menetes műanyag lefolyócső-csatlakozóhoz (lásd a 18. ábrát).

Condensate drain connection pipe fitting diameter | Fig. 18

A kondenzvíz-elvezető lefolyócső-csatlakozó átmérője | 18. ábra

Rögzítse a készüléket a mennyezethez vagy a falhoz az előzőleg felszerelt konzolokkal. Használjon megfelelő rögzítési módot (tipliket, menetes szárakat, láncokat stb.), és ellenőrizze vízmértékkel, hogy vízszintes-e a készülék. Csak teljesen vízszintben szabad felszerelni a készüléket, hogy a helyes módon távozzon a kondenzvíz (mennyezeti telepítés esetén 2%-os lejtést kell biztosítani a kondenzvíz-elvezető felé).
Hagyjon elég helyet a készülék körül a karbantartási műveletek elvégzéséhez. Ne ütközzön akadályba a készülék burkolatának eltávolítása, a szűrődugók kivétele és a kezelőpanel előlapjának levétele (a beltéri környezet légcsatornázott oldalán).
Mennyezeti telepítés esetén a 19. ábrán feltüntetett szervizpontokhoz illeszkedő szerviznyílást kell kialakítani.

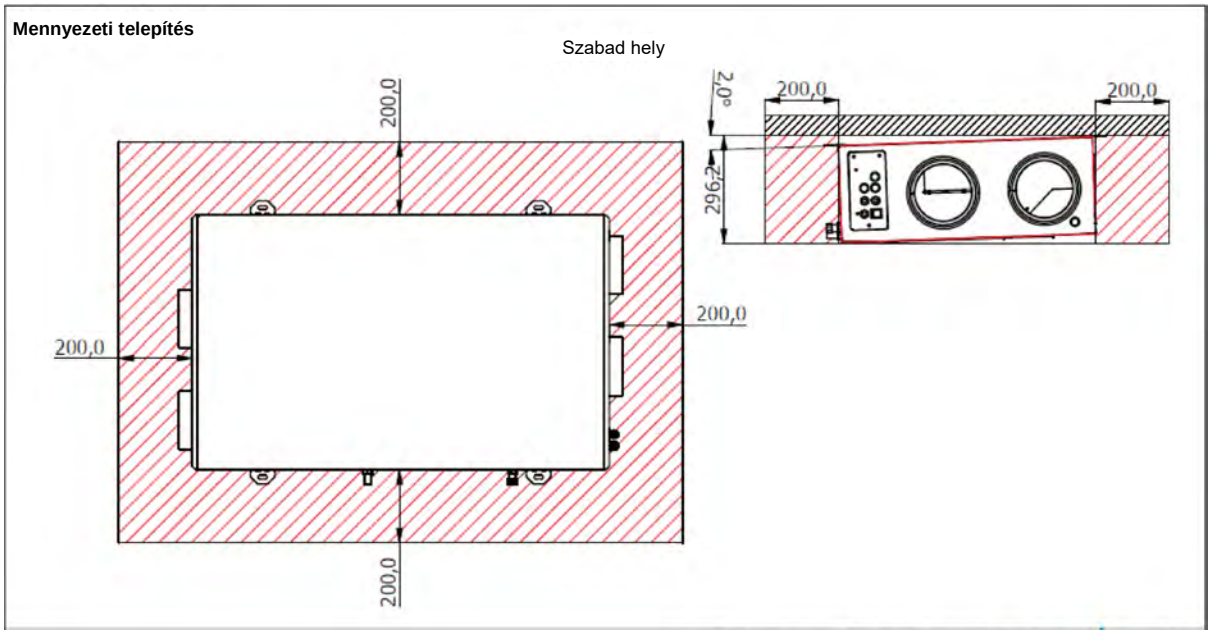

Sufficient space for maintenance activities | Fig. 19

A karbantartási műveletekhez szükséges szabad hely | 19. ábra

Az érintkezésből fakadó esetleges zajok elkerüléséhez úgy szerelje fel a készüléket, hogy annak oldalai ne érintkezzenek falakkal. A készülék által továbbadott rezgések csillapítása végett ajánlott

rezgéscsillapító illesztéseket vagy anyagokat helyezni a készülék és a mennyezeti vagy fali rögzítés közé.

Telepítési lehetőségek
A Ventiza HP készülék az alábbi képeken látható telepítési módok bármelyikét választva felszerelhető.

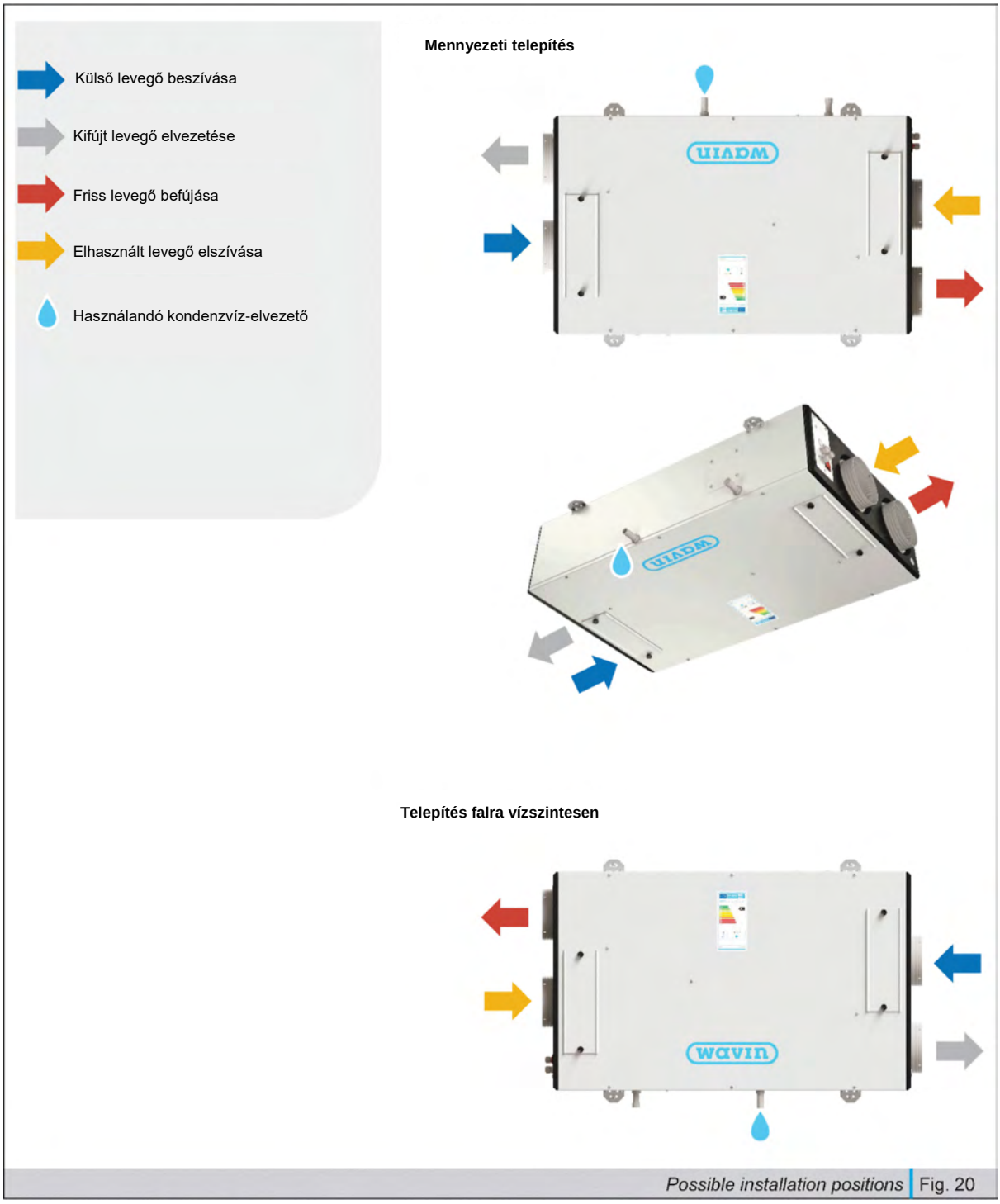

Telepítési lehetőségek | 20. ábra

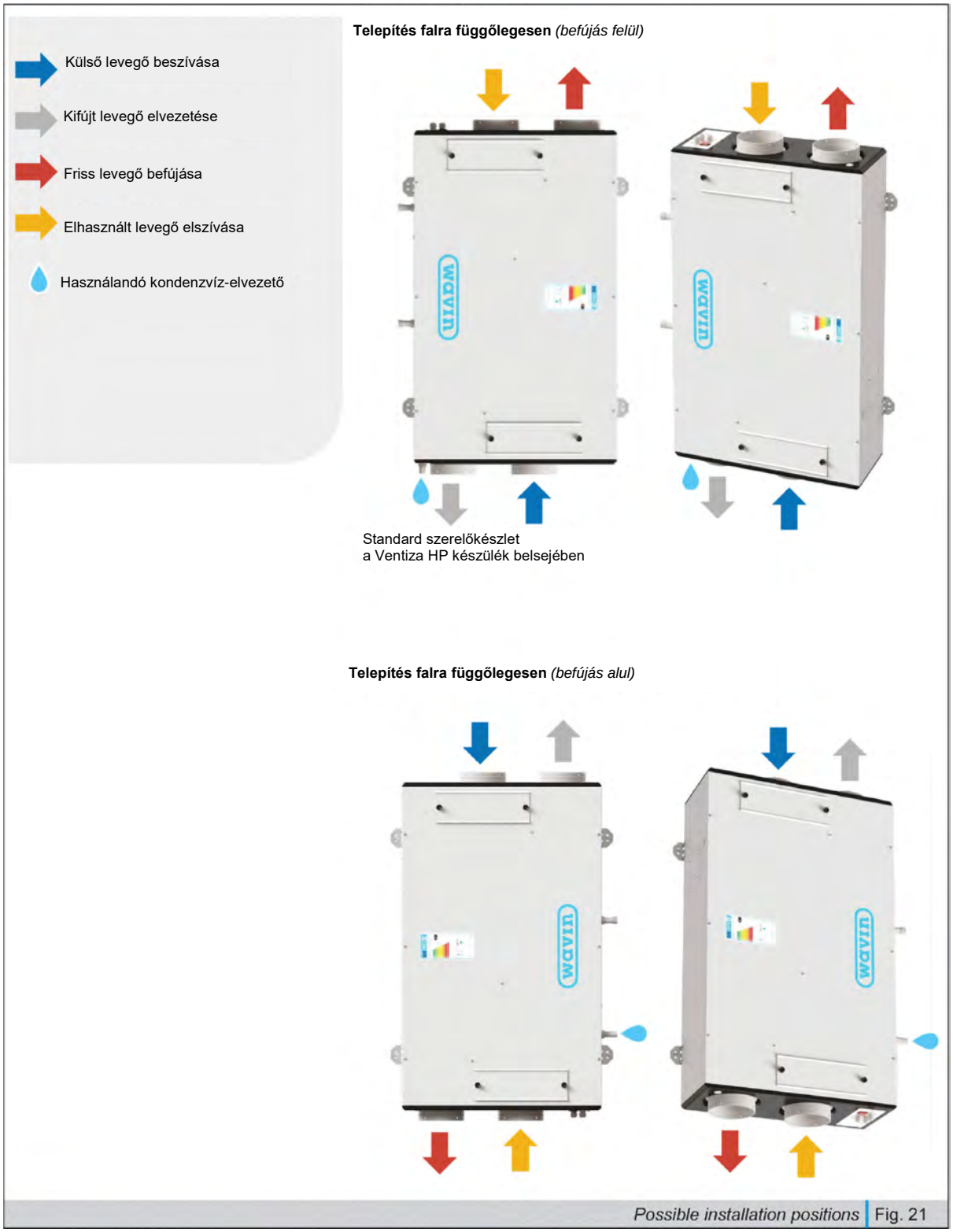

Telepítési lehetőségek | 21. ábra

5.3 Kondenzvíz-elvezetés

A hővisszanyerő rendszer miatt (amely az épületből elszívott meleg levegőt a hőcserélőbe juttatott levegővel hűti) a beltéri levegőben lévő pára lecsapódik a készülék belsejében, a kifúvási részen.
A készülék megfelelő működéséhez ezért be kell kötni a kondenzvíz-elvezetőt a csatornarendszerbe. A légtömörség érdekében emellett mindig egy erre alkalmas szifonnal kell ellátni a kondenzvíz-elvezetőt.
A kondenzvíz-elvezető kiépítésekor be kell tartani az alábbi előírásokat:

- A kiálláshoz be kell építeni egy megfelelő kondenzvíz-elvezető szifont (lefolyóvezetékenként csak egyet). A lefolyóvezeték légtömörsége érdekében a képeken látható magasságú szifont kell felszerelni. A szifon magasságát a készülék legkedvezőtlenebb üzemi körülményeit figyelembe véve számítják ki, a készülék maximális hasznos emelőmagasságát is számításba véve (így bármilyen körülmények között jól fog működni a kondenzvíz-elvezetés).
- Legalább 2%-os esést kell adni a lefolyócsőnek.
- Legyen levehető a lefolyócső, hogy el lehessen végezni a karbantartást.
- Ügyeljen arra, hogy a cső kifolyóoldali vége legalább a szifon vízszintje alatt legyen.
- Gondoskodjon arról, hogy a szifon mindig legyen tele vízzel (a készülék első bekapcsolásakor öntsön vizet a szifonba, amíg meg nem telik, és tegye ugyanazt a készülék minden ellenőrzésekor).

A szabályozott gépi szellőztetést végző Ventiza HP készülékeken három kondenzvíz-leeresztő található. Minden telepítési típushoz – mennyezetre vagy falra vízszintesen, falra függőlegesen, alsó befújással és falra függőlegesen, felső befújással – külön leeresztő tartozik (lásd a képeket alább).

⚠	**Amikor a megfelelő lefolyócső-szerelvénybe illeszti a kondenzvíz-leeresztő csövet, a szükséges szerelvények becsavarása előtt húzza meg csavarkulccsal a műanyag anyát.**

⚠	**Lefolyóvezetékenként csak egy szifon építhető be. Ellenkező esetben nem garantált a kondenzvíz elvezetése, és kifolyhat a víz a szifonból.**

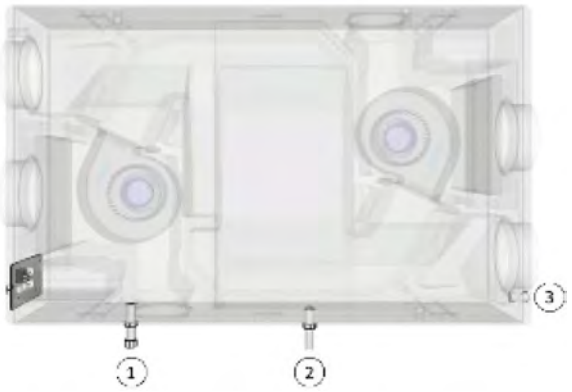

Kondenzvíz-leeresztők a készüléken:
1: Függőlegesen falra szerelt, alsó befújású készülék esetén (21. ábra)
2: Mennyezetre vagy vízszintesen falra szerelt, balos befújású készülék esetén (20. ábra)
3: Függőlegesen falra szerelt, felső befújású készülék esetén (21. ábra)
A kondenzvíz-leeresztők elhelyezkedése | 22. ábra

Entalpiás hőcserélővel szerelt készülékek

Az entalpiás (tehát nemcsak hőcserére, hanem a beszívott friss levegő nedvesítésére is képes) hőcserélővel szerelt Ventiza HP 1318e és 2028e jelű készülékeken bizonyos esetekben nem szükséges bekötni a kondenzvíz-leeresztőt a csatornarendszerbe.
Minden olyan éghajlati területen javasolt azonban kondenzvíz-leeresztőt beépíteni, ahol a téli külső méretezési hőmérséklet fagypont alatti (20 °C belső hőmérséklettel és 50%-os relatív páratartalommal számolva).
Ha nincs bekötve a kondenzvíz-leeresztő, ne felejtse el lezárni az összes leeresztési pontot az erre szolgáló mellékelt dugókkal.

5.3.1 Kondenzvíz-elvezetés mennyezetre szerelt készüléknél

Figyelem!	Használja a 2. számú leeresztőt, és mindig zárja le a nem használt leeresztőket (22. ábra).
Figyelem!	Legalább 2%-os esést kell adni a lefolyócsőnek.
Figyelem!	A rövid oldalán, a 2. számú leeresztő felé mért 2%-os lejtéssel kell felszerelni a készüléket.
Figyelem!	Az A pontnak mindig alacsonyabban kell lennie, mint a B pontnak, a C pontnak pedig a légköri nyomáson kell lennie.
Figyelem!	A helyiségoldali légcsatornákat azon az oldalon kell csatlakoztatni, ahol a kapcsolótábla található.
Megjegyzés	A szifon a készüléktől távolabb is elhelyezhető. Nem szükséges a készülék leeresztési pontja közelébe helyezni.
Megjegyzés	A szifon bekötési méretei az alábbiak: 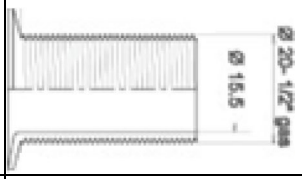
Megjegyzés	Minden kondenzvíz-leeresztő nyomás alatt van.

Kondenzvíz-elvezetés mennyezeti telepítés esetén | 22. táblázat

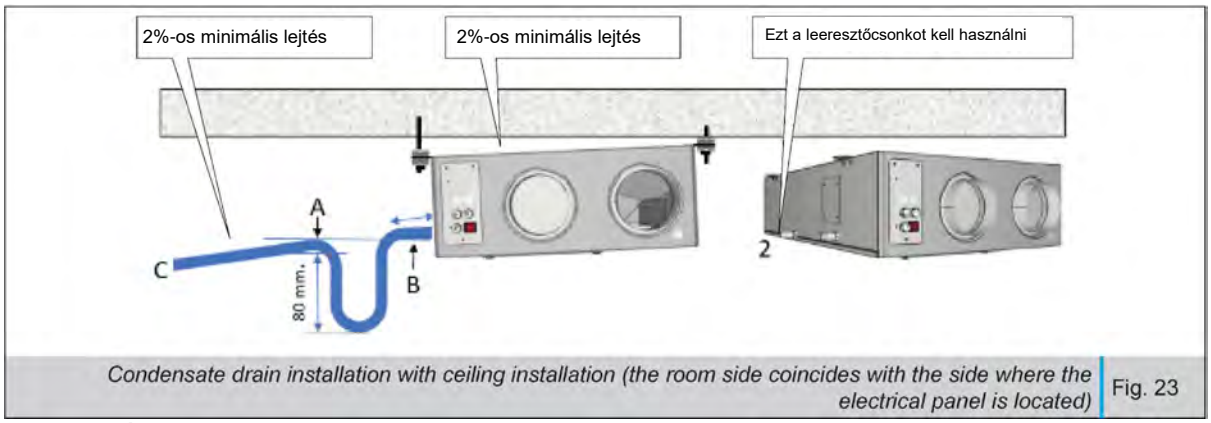

Kondenzvíz-elvezetés mennyezeti telepítés esetén (a kapcsolótábla a helyiségoldal felé néz) | 23. ábra

5.3.2 Kondenzvíz-elvezetés vízszintesen falra szerelt készüléknél

Figyelem!	Használja a 2. számú leeresztőt, és mindig zárja le a nem használt leeresztőket (22. ábra).
Figyelem!	Legalább 2%-os esést kell adni a lefolyócsőnek.
Figyelem!	Az A pontnak mindig alacsonyabban kell lennie, mint a B pontnak, a C pontnak pedig a légköri nyomáson kell lennie.
Figyelem!	A helyiségoldali légcsatornákat azon az oldalon kell csatlakoztatni, ahol a kapcsolótábla található.
Megjegyzés	A szifon a készüléktől távolabb is elhelyezhető. Nem szükséges a készülék leeresztési pontja közelébe helyezni.
Megjegyzés	A szifon bekötési méretei az alábbiak: 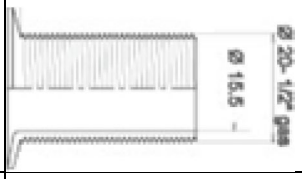
Megjegyzés	Minden kondenzvíz-leeresztő nyomás alatt van.

Kondenzvíz-elvezetés vízszintesen falra szerelt készüléknél | 23. táblázat

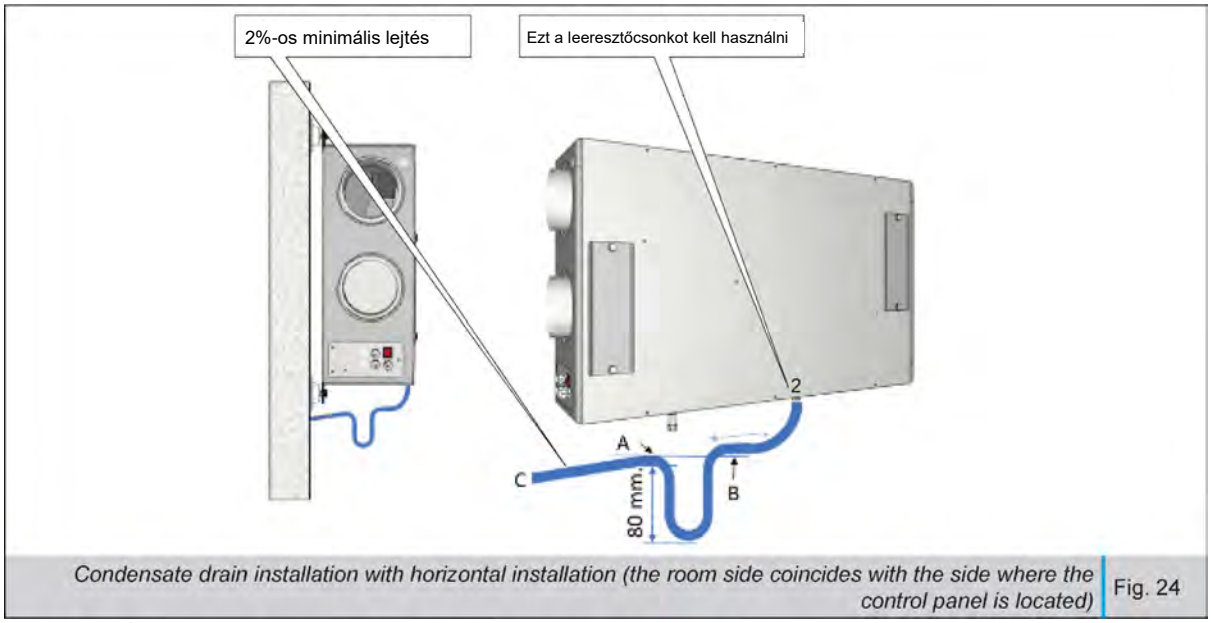

Condensate drain installation with horizontal installation (the room side coincides with the side where the control panel is located) Fig. 24

Kondenzvíz-elvezetés vízszintes telepítés esetén (a vezérlőpanel a helyiségoldal felé néz) | 24. ábra

5.3.3 Kondenzvíz-elvezetés függőlegesen falra szerelt (alsó befújású) készüléknél

Figyelem!	Használja az 1. számú leeresztőt, és mindig zárja le a nem használt leeresztőket (22. ábra).
Figyelem!	Legalább 2%-os esést kell adni a lefolyócsőnek.
Figyelem!	Az A pontnak mindig alacsonyabban kell lennie, mint a B pontnak, a C pontnak pedig a légköri nyomáson kell lennie.
Figyelem!	A helyiségoldali légcsatornákat azon az oldalon kell csatlakoztatni, ahol a kapcsolótábla található.
Megjegyzés	A szifon a készüléktől távolabb is elhelyezhető. Nem szükséges a készülék leeresztési pontja közelébe helyezni.
Megjegyzés	A szifon bekötési méretei az alábbiak: 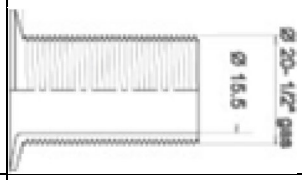
Megjegyzés	Minden kondenzvíz-leeresztő nyomás alatt van.

Kondenzvíz-elvezetés függőlegesen falra szerelt (alsó befújású) készüléknél | 24. táblázat

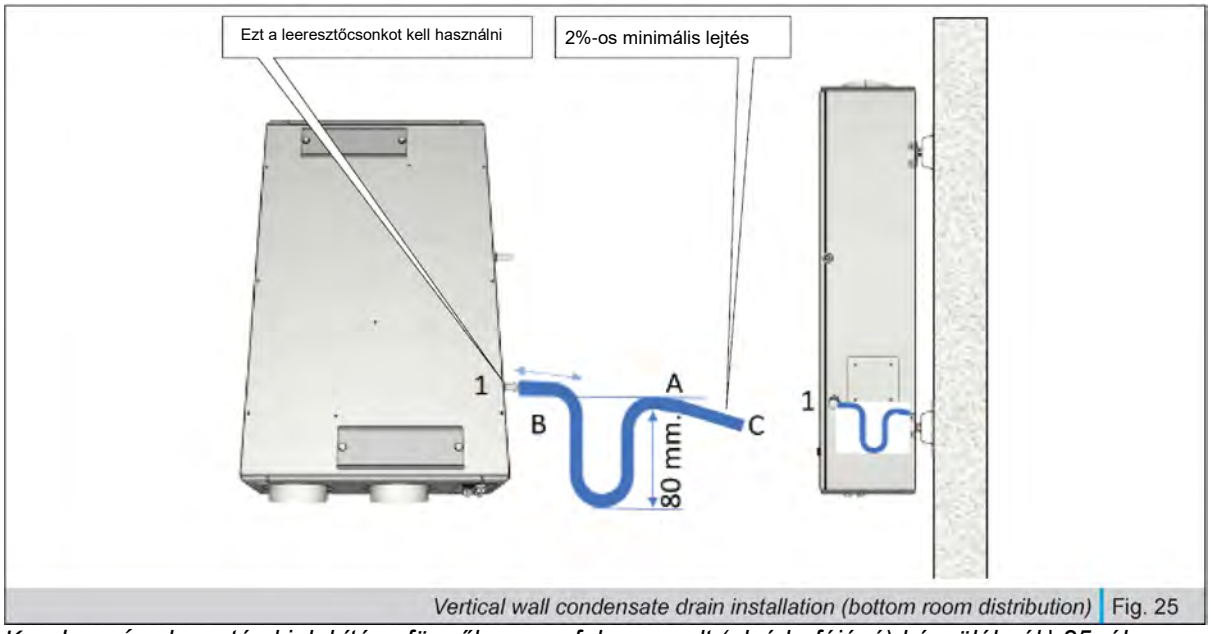

Kondenzvíz-elvezetés kialakítása függőlegesen falra szerelt (alsó befújású) készüléknél | 25. ábra

5.3.4 Kondenzvíz-elvezetés függőlegesen falra szerelt (felső befújású) készüléknél

Figyelem!	Használja a 3. számú leeresztőt, és mindig zárja le a nem használt leeresztőket (22. ábra).
Figyelem!	Legalább 2%-os esést kell adni a lefolyócsőnek.
Figyelem!	Az A pontnak mindig alacsonyabban kell lennie, mint a B pontnak, a C pontnak pedig a légköri nyomáson kell lennie.
Figyelem!	A helyiségoldali légcsatornákat azon az oldalon kell csatlakoztatni, ahol a kapcsolótábla található.
Figyelem!	A készülékhez mellékelt, D jelű kondenzvíz-elvezető készletet kell beszerelni.
Megjegyzés	A szifon a készüléktől távolabb is elhelyezhető. Nem szükséges a készülék leeresztési pontja közelébe helyezni.
Megjegyzés	A szifon bekötési méretei az alábbiak: 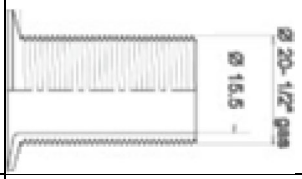
Megjegyzés	Minden kondenzvíz-leeresztő nyomás alatt van.

Kondenzvíz-elvezetés függőlegesen falra szerelt (felső befújású) készüléknél | 25. táblázat

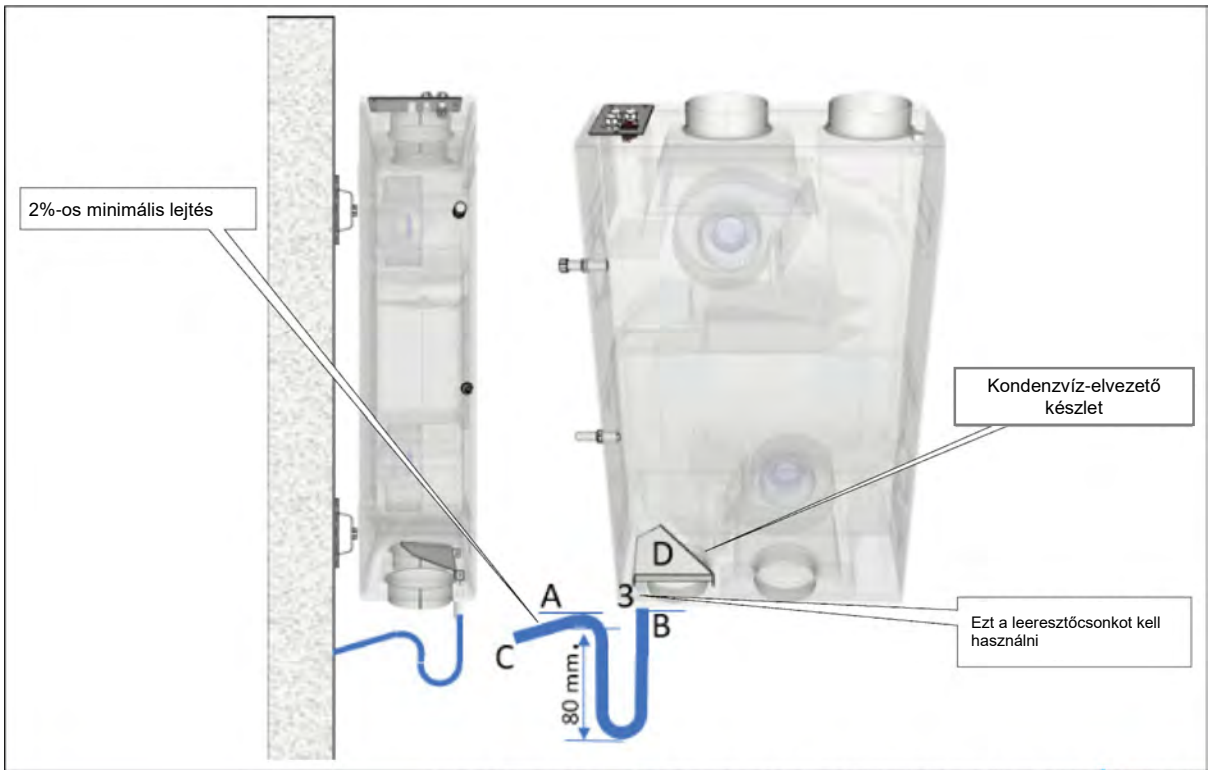

Vertical wall condensate drain installation (bottom room distribution) | Fig. 26

2%-os minimális lejtés

Kondenzvíz-elvezetés kialakítása függőlegesen falra szerelt (alsó befújású) készüléknél | 26. ábra

5.3.5 Kondenzvíz-elvezető készlet beszerelése függőlegesen falra szerelt (alsó befújású) készüléknél

Mennyiség	Kód	Leírás	Kép
1	VHP01L022	Kondenzvíz-elvezető fémlemez függőleges telepítéshez	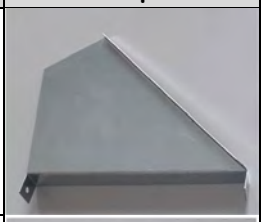
1	4080584	Tömítőgyűrű	
1	VHP01A001	Menetes műanyag kondenzvíz-elvezető csőcsatlakozó anyája	
1	VHP01A002	16x20 méretű menetes műanyag csőcsatlakozó végzáróval a kondenzvíz elvezetéséhez	
1	VHP01A006	Fekete műanyag sapka	

A kondenzvíz-elvezető készlet beszerelése függőlegesen falra szerelt (alsó befújású) készüléknél | 26. táblázat

Az alábbi táblázat azt mutatja be, hogyan kell beszerelni a kondenzvíz-elvezető készletet függőlegesen falra szerelt (alsó befújású) készülék esetén.

Távolítsa el a burkolatot a 9 csavar kicsavarásával. Használjon 4 mm-es imbuszkulcsot. 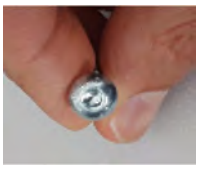	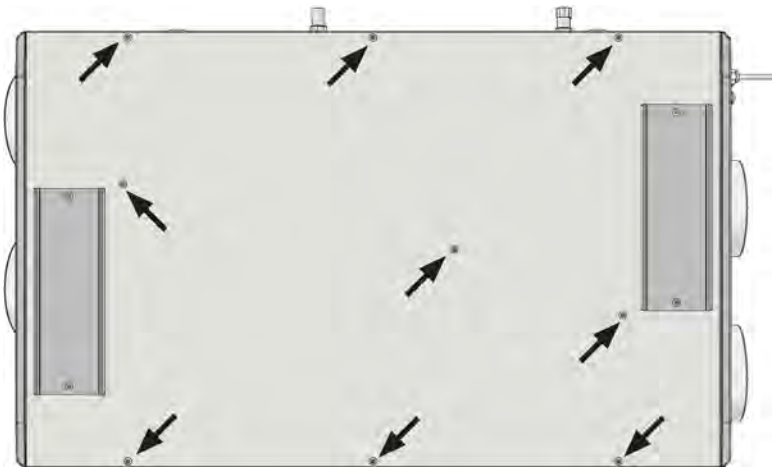

Csavarja szét a kültérbe kifújt levegő légcsatornájának csőcsonkját.	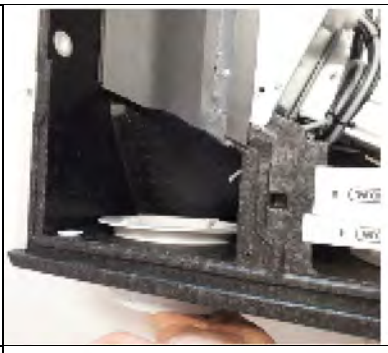
Helyezze a készletben található gumitömítést a külső menetes csőcsonkra, majd tegye vissza a csőcsonkot úgy, hogy nekifeszüljön az EPS-hőszigetelésnek.	
Helyezze be a fémlemezből készült elemet. A szigetelt oldalnak a légcsatorna csőcsonkja felé kell néznie. Igazítsa be a fémlemez hosszú oldalát úgy, hogy merőleges legyen a csőcsonkra. Illessze a fémlemez hosszú oldallal szembeni hegyét az EPS-burkolatra, és nyomja kissé lefelé.	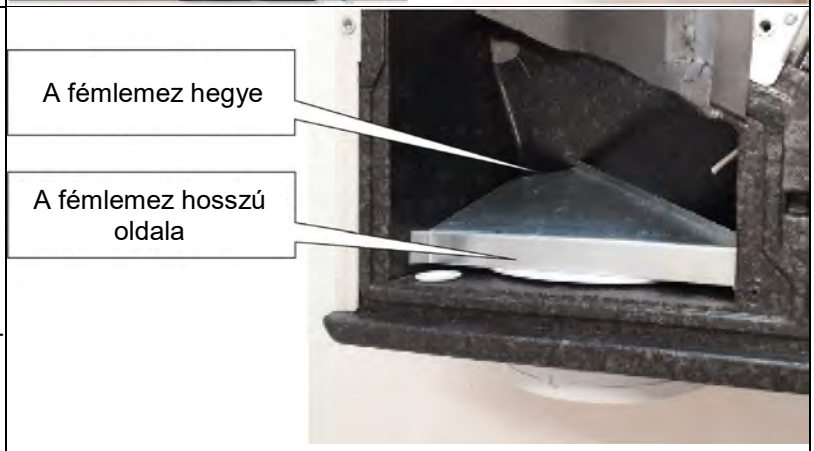
Helyezze a készletben található menetes műanyag lefolyócső-csatlakozót az EPS-burkolatban kiképzett lyukba. Tekerje rá az anyát a csatlakozóra addig, amíg egyenesen nem áll úgy, hogy ne legyen rés a csatlakozó és a belső EPS-burkolat felülete között.	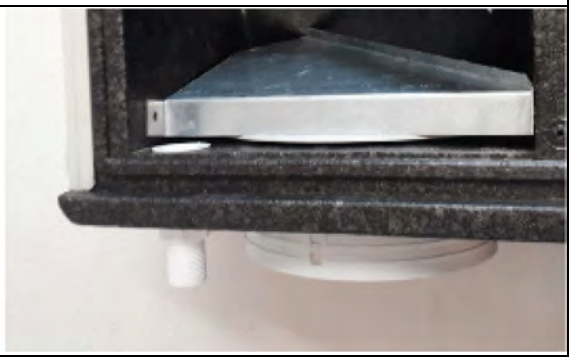

A kondenzvíz-elvezető készlet beszerelése függőlegesen falra szerelt (alsó befújású) készüléknél | 27. táblázat

5.4 A légcsatornák csatlakoztatása

A készüléken négy, külső menetes csőcsonk található a légcsatornák (∅ 160 mm) csatlakoztatásához.

Az optimális működés érdekében olyan légcsatornákat kell használni, amelyek átmérője legalább akkora, mint a csőcsonkoké. Négyszögletes légcsatornák esetén ugyanakkorának kell lennie a keresztmetszetnek. A készülék után javasolt legalább 500 mm rugalmas csővezetéket beépíteni, hogy a merev csövek ne továbbíthassák a rezgéseket és a zajokat.
A készülékhez túl közel ne legyenek kanyarok és/vagy szűkítők. A készülék előtt és után ajánlott a légcsatorna átmérőjének 2,5-szeresét kitevő egyenes szakaszokat beépíteni.
A légcsatornák helyes csatlakoztatása a csatlakozópaneleken található és az alábbi ábrán látható címkék alapján végezhető el.

Figyelem! A készülékhez csatlakoztatott légcsatornákat hőszigeteléssel kell ellátni. Nem szabad megfeledkezni a készülék csatlakozó csőcsonkjainak hőszigeteléséről sem.

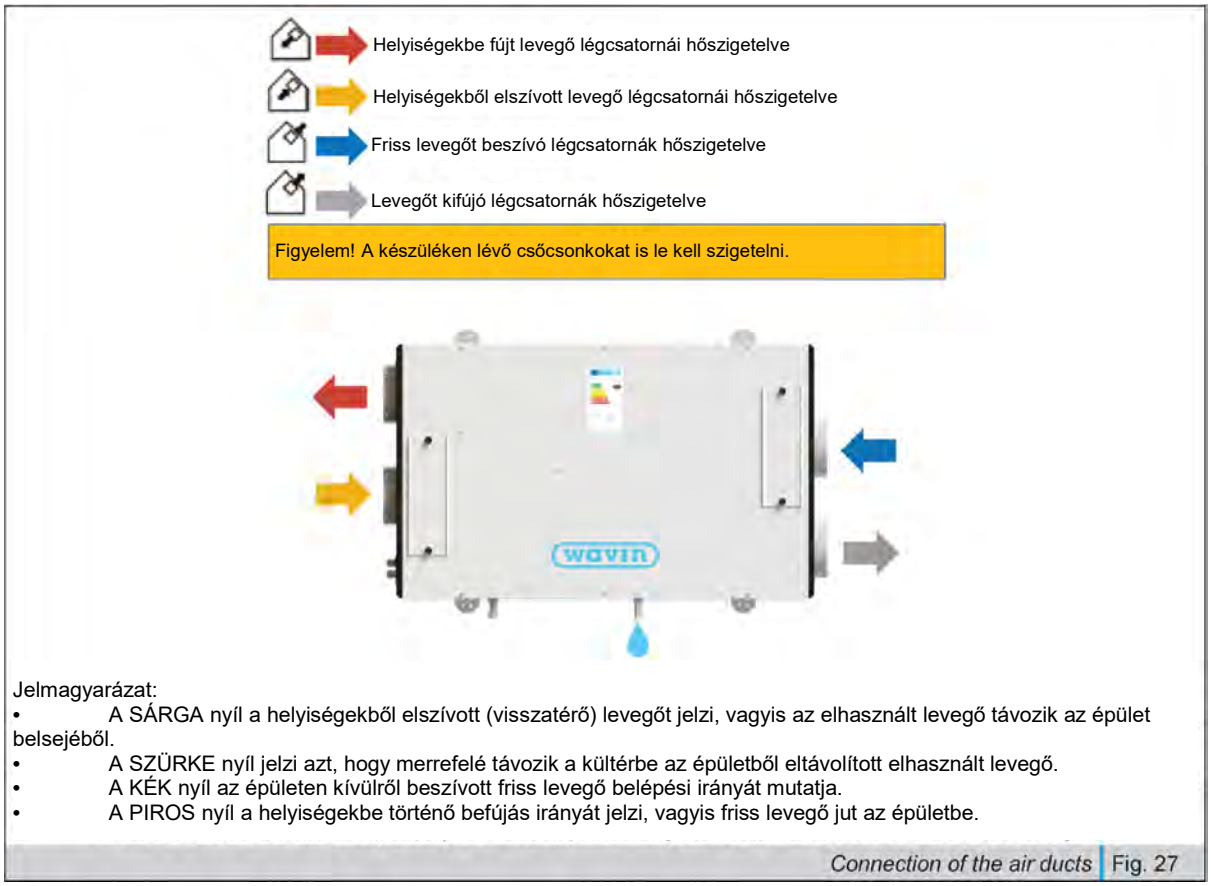

A légcsatornák csatlakoztatása | 27. ábra

5.5 A kezelőegység felszerelése és működtetése

5.5.1 Felépítés és modellválaszték

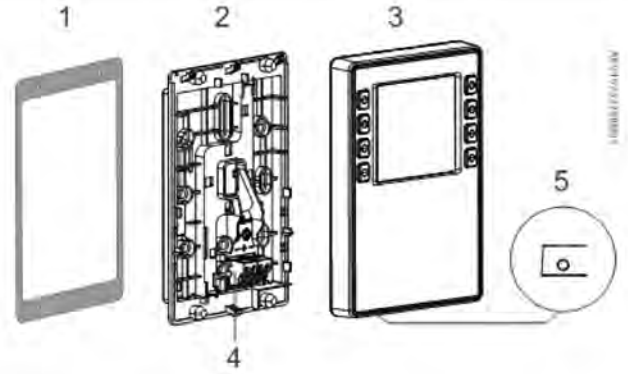

Jelmagyarázat:
1: Sablon a feljelöléshez
2: Alaplemez, rajta a következőkkel:
- Csavarfuratok valamennyi gyakran használt csatlakozódobozhoz (Európai Unió, Egyesült Királyság stb.)
- Vezetősínek a középről, fentről vagy alulról történő vezetékezéshez

3: Kezelőegység
4: KNX PL-Link buszcsatlakozó
5: Jackdugó helye

Structure and models | Fig. 28

Felépítés és modellválaszték | 28. ábra

Modellválaszték

Termékszám	Funkció		Gyárilag engedélyezve
	Hőmérséklet-érzékelő	Páratartalom-érzékelő	
3087907	Igen	Nem	Igen
4080195	Igen	Igen	Nem

Modellválaszték |28. táblázat

5.5.2 A kezelőegységre vonatkozó biztonsági előírások

⚠	**FIGYELMEZTETÉS** **Az adott ország biztonsági előírásai** Az egyes országok saját biztonsági előírásainak be nem tartása személyi sérülést és anyagi kárt okozhat. • Be kell tartani az országos előírásokat és a vonatkozó biztonsági szabványokat.

5.5.3 A kezelőegység felszerelése és működtetése

A kezelőegység Plug and Play típusú.
Áramellátása a vezérlőegységen keresztül történik úgy, hogy a KNX PL-Link buszkábelt kell csatlakoztatni a KNX PL-Link érintkeződugó sorkapcsához. A jackdugón keresztül is történhet az áramellátás.

!	**FIGYELMEZTETÉS** **A kezelőegység bekötése előtt ne felejtse el áramtalanítani a vezérlőegységet.**

5.5.3.1 A kezelőegység felszerelése

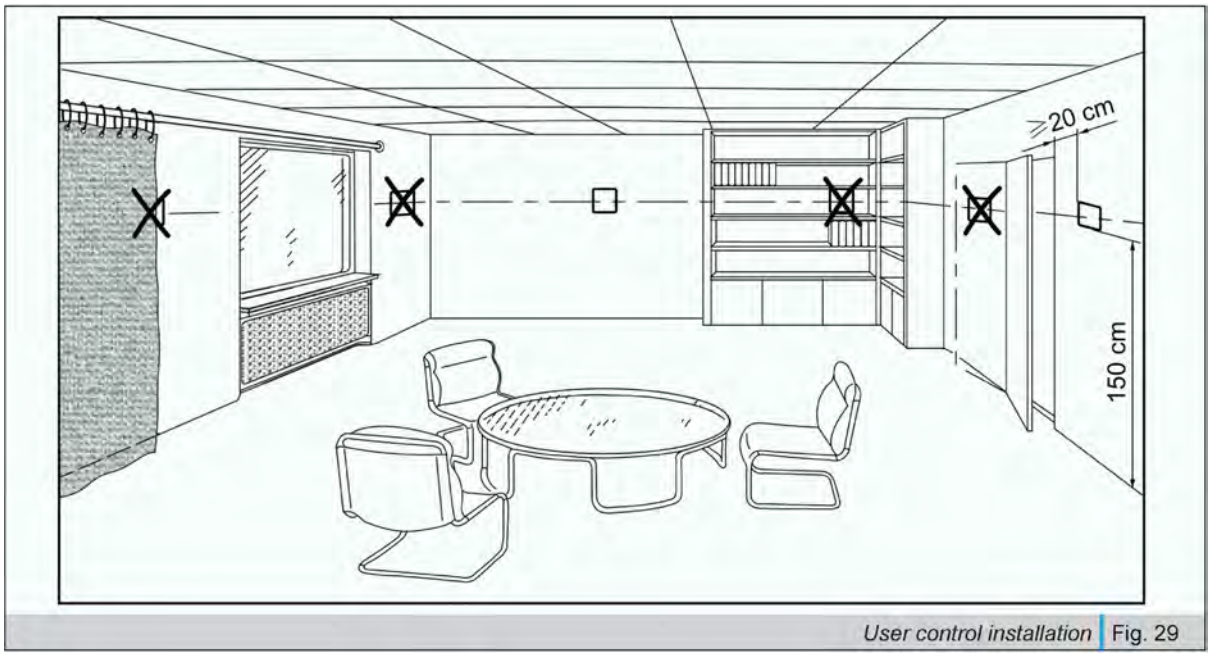

A kezelőegység felszerelése | 29. ábra

A kezelőegység falra, gipszkartonra vagy bútorlapra egyaránt felszerelhető.
- Ajánlott magasság: a padlószinttől mért 1,5 méter.
- Ne szerelje a kezelőegységet falfülkébe, polcra, függöny vagy ajtó mögé, illetve sugárzó hő közelébe.
- Ne érje a kezelőegységet közvetlen napfény vagy huzat.
- Zárja le a csatlakozódobozt vagy a védőcsövet (ha van), mert a huzat befolyásolhatja az érzékelő mérési pontosságát.
- Tartsa be az üzemeltetési körülményekre vonatkozó követelményeket.

5.5.3.2 A kezelőegység felszerelése

⚠	**FIGYELMEZTETÉS** **A részegységek nem védettek a 230 voltos váltóárammal történő véletlen érintkezéssel szemben.**

- A megfelelő kábeleket használja a KNX PL-Link buszhoz.
- Ne cserélje fel a KNX PL-Link kábel ereit.
- Tartsa be a felszerelésre vonatkozó összes helyi előírást.

A felszereléssel kapcsolatos további információkat a bekötési rajzon talál az 5.6-os bekezdésben.
A kezelőegység felszerelését a 30–33. ábra alapján végezheti el.

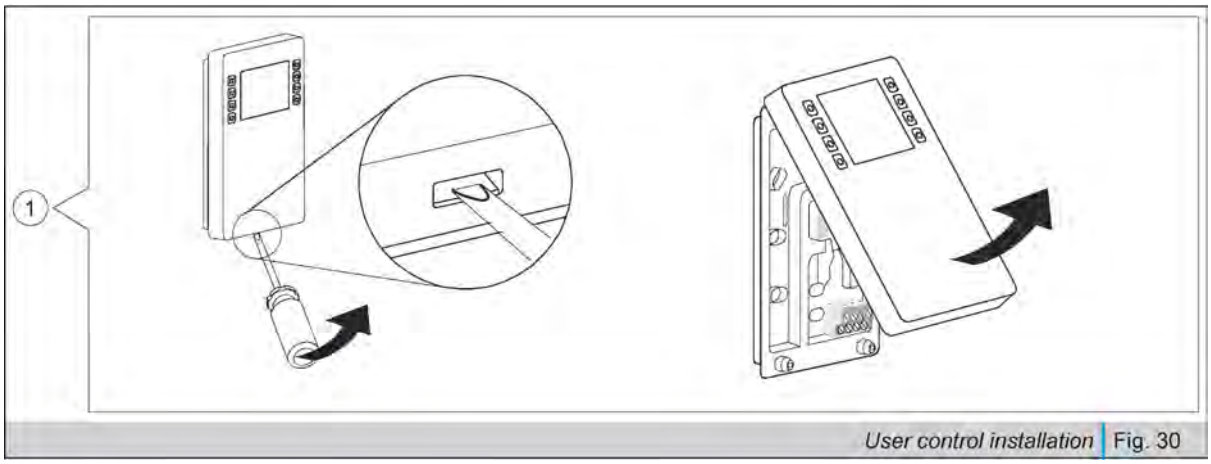

A kezelőegység felszerelése | 30. ábra

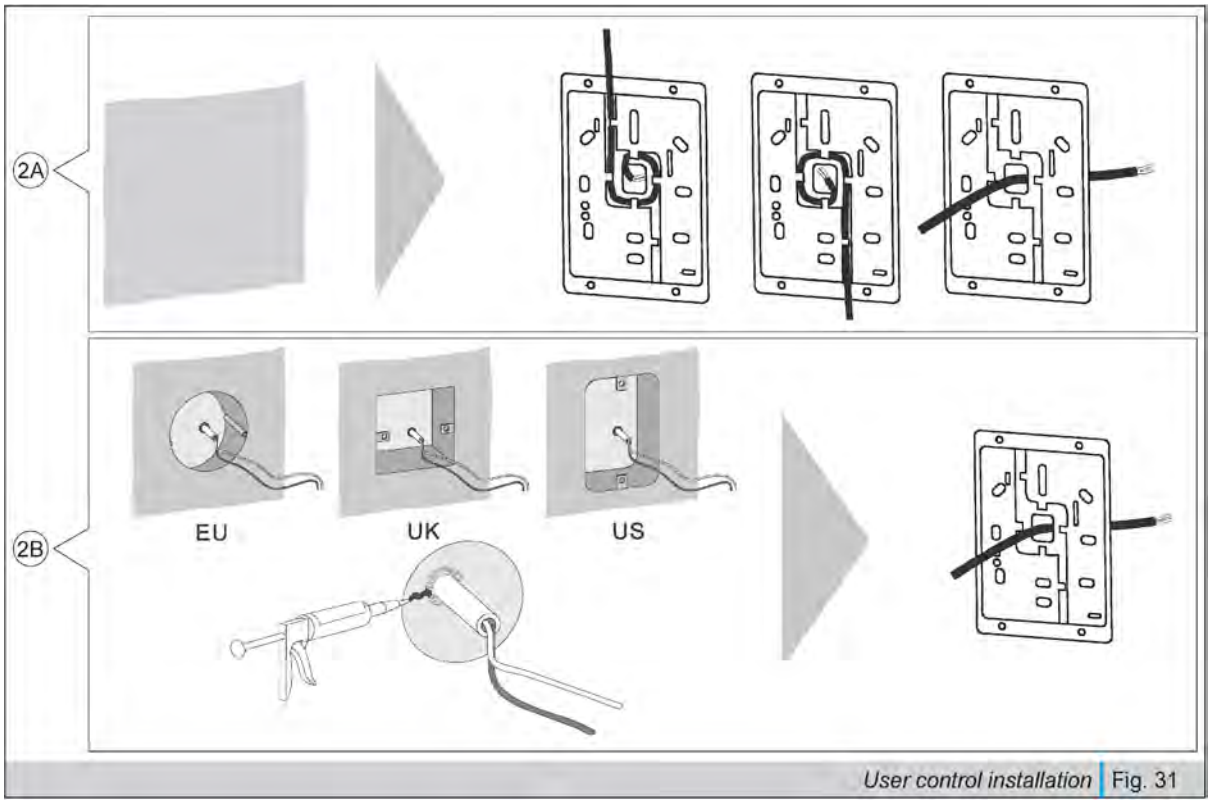

A kezelőegység felszerelése | 31. ábra

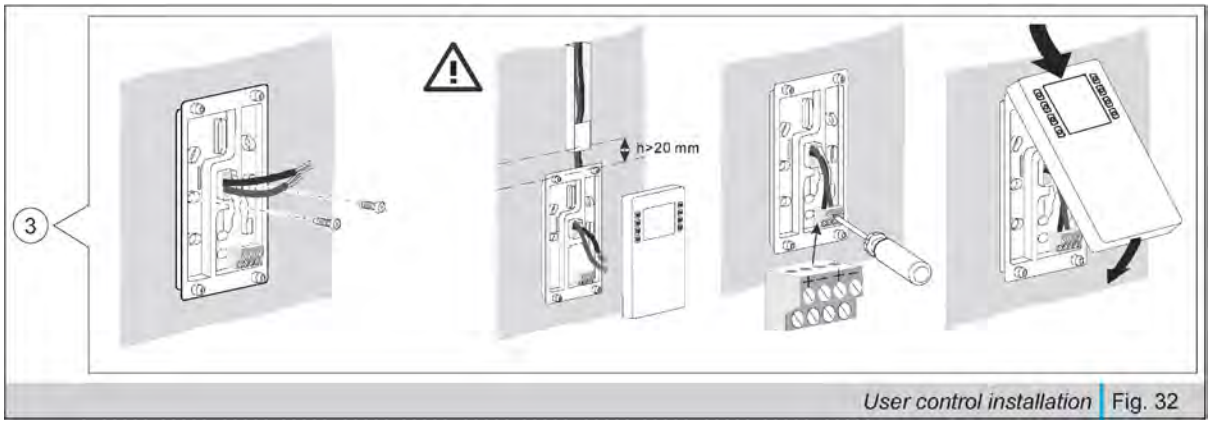

A kezelőegység felszerelése | 32. ábra

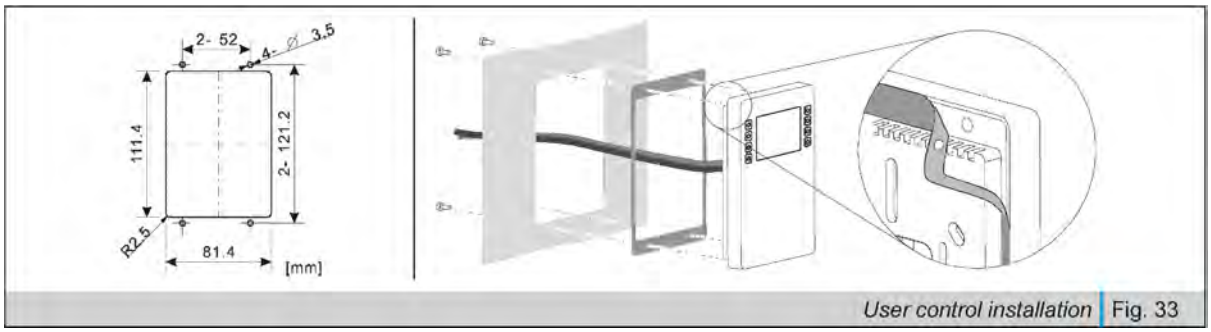

A kezelőegység felszerelése | 33. ábra

5.5.3.3 A kezelőegység működtetése
A kezelőegység közvetlenül a készülék elektronikus paneljétől kap információkat, és nem szükséges konfigurálni. Miután be lett kapcsolva a KNX-buszon keresztül, automatikusan működésbe lép.

5.6 Elektromos bekötések

A készülék kétféle vezérlőpanellel és a hozzájuk tartozó távérzékelőkkel szerelhető fel (lásd a lenti ábrát).
A készüléknek saját belső elektronikus panelje van, amelyhez elölről lehet hozzáférni a kapcsolótábla csavarjainak kicsavarásával. A távirányítók csatlakoztatására szolgáló sorkapcsok az elektronikus panelen vannak.

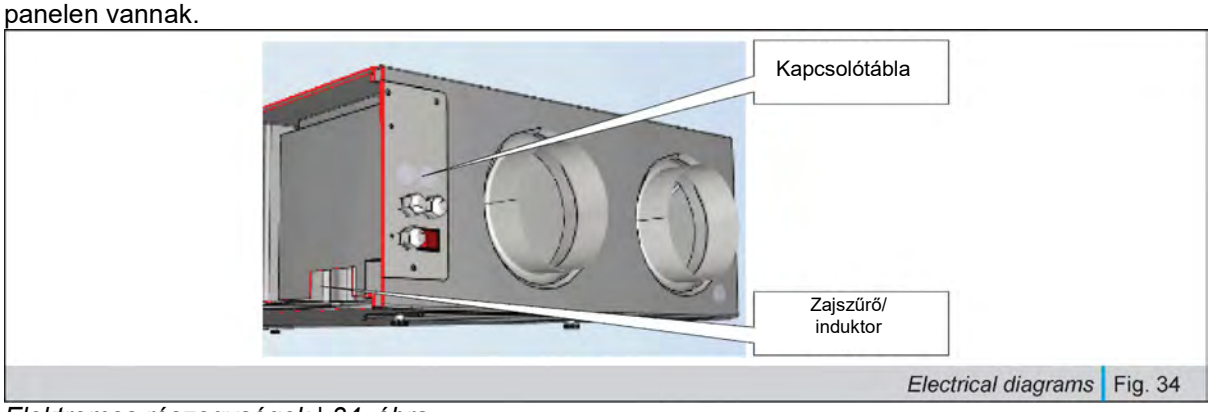

Elektromos részegységek | 34. ábra

A bekötési rajzokat a következő bekezdés végén találja.

⚠	**Az elektromos bekötéseket csak szakképesítéssel rendelkezők végezhetik el, és csak az áramtalanítást követően.**

A kapcsolótáblán található részegységek a következők:
• 0,75 mm2 keresztmetszetű H05VV-F 3G tápkábel a hozzá tartozó tömszelencével (a ki- be kapcsoló mellett)

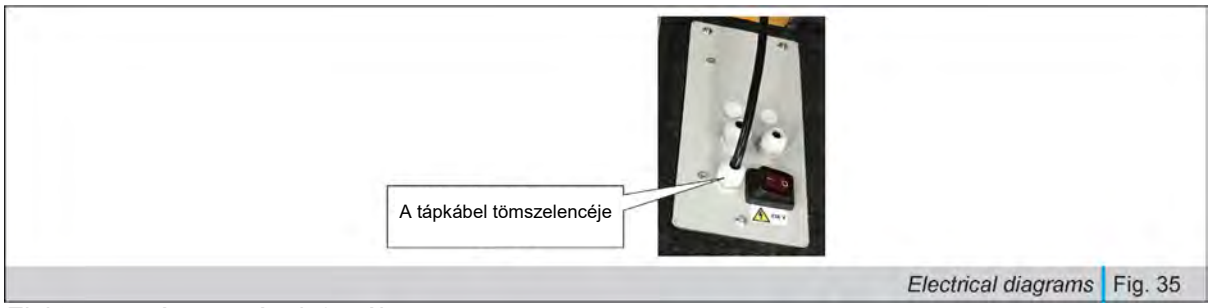

Elektromos részegységek 35. ábra

- A kezelőegységgel kommunikáló és az azt árammal ellátó Konnex-busz (kódja: 3087907/4080195)
- A külső eszközökkel vagy a Wavin SENTIO vezérlőegységgel kommunikáló Modbus busz

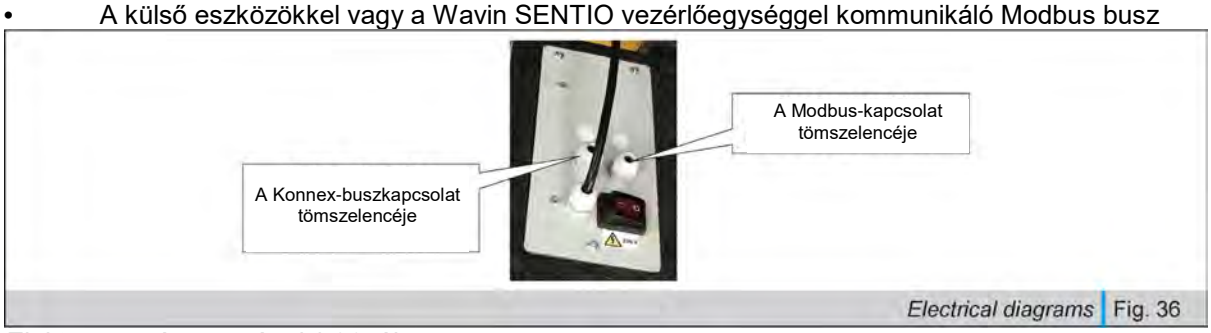

Elektromos részegységek | 36. ábra

• Ezenkívül két vízálló tömszelence is található a kapcsolótáblán, a belső sorkapocs közelében. Feszültség nélküli vízmentes bekötésekkel aktiválható a Konyhai páraelszívó funkció vagy a komfortmód.

Elektromos részegységek | 37. ábra

⚠	**A készüléket minden esetben be kell kötni egy hatékony földelési rendszerbe, és egy 30 mA áramerősségű olyan életvédelmi (FI-) relével kell védeni az impulzusszerű terhelésektől (az EC-motoros ventilátorok keltette esetleges interferenciától), amelyet kifejezetten a készülék védelme céljából építettek be. A gyártó semmilyen felelősséget nem vállal azokért az esetekért, amelyek ezeknek az óvintézkedéseknek a be nem tartásából erednek.**

Ellenőrizze, hogy a telepítéshez kiválasztott elektromos részegységek (hőkapcsoló, FI-relé, kábelkeresztmetszet és sorkapcsok) megfelelnek-e a telepített készülék elektromos teljesítményének a bemeneti áramok és a megszakítási terhelhetőség, továbbá az elérhető maximális terhelés figyelembevételével (az adatok a készülék azonosító címkéjén vannak feltüntetve).

⚠	**A megszakító megszakítási terhelhetősége nem lehet kisebb a Ventiza HP készülék telepítési helyén lehetséges rövidzárlati áramerősség maximumánál. Kivétel ezalól az az eset, amikor a készülék áramiránnyal ellentétes telepítésekor a megszakító megszakítási terhelhetősége kisebb lehet a rövidzárlati áramerősségnél:** **- a rövidzárlati áramerősség megfelel a megszakítási terhelhetőségnek a hálózat azon pontján, ahol telepítik a készüléket;** **- ez a megoldás az áramirányba eső megszakító és a vezetők által megengedettnél alacsonyabb értékekre korlátozza az átmenő árammennyiséget (I2 x t2) és a csúcsáramot.**

Az elektromos kábelek semmilyen körülmények között nem érintkezhetnek közvetlenül csövekkel vagy más rendszerelemekkel.

⚠	A kötődobozok vagy a készülék kinyitása előtt mindig áramtalanítsa a készüléket (húzza ki a tápkábelét).

<u>Modbus-kapcsolat (Wavin SENTIO):</u>
Ha a Modbus használatával szeretné bekötni a Ventiza HP készüléket, keresse meg a T12 jelű csatlakozót a bekötési rajzon.

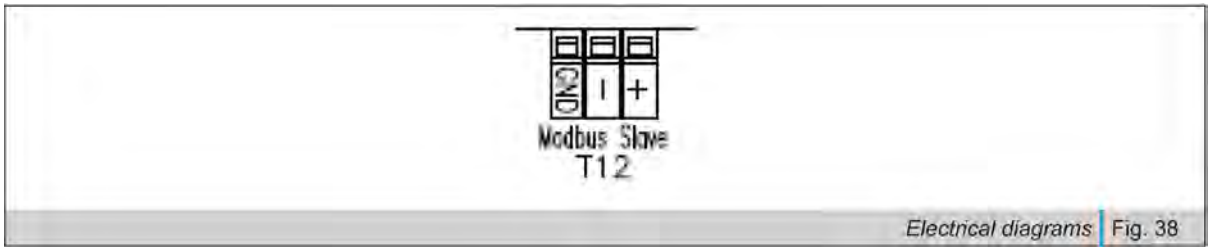

Bekötési rajz | 38. ábra

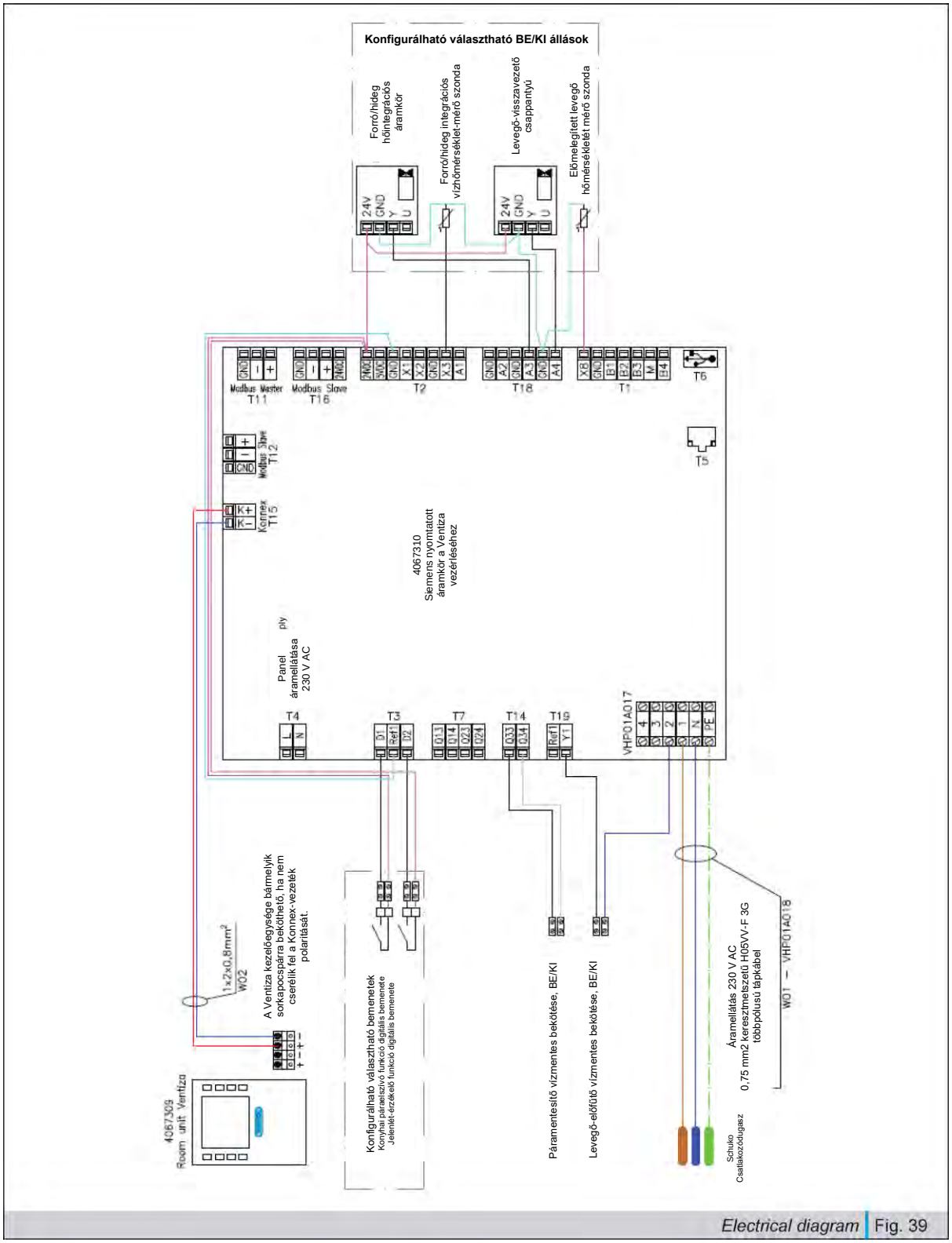

Electrical diagram | Fig. 39

Bekötési rajz | 39. ábra

A VENTIZA HP REK1318/1318e ÉS A VENTIZA HP REK2028/2028e MODELL BE/KI KÁBELEINEK ÖSSZEFOGLALÓ TÁBLÁZATA									
VEZETÉK KIINDULÓPONTJA						**VEZETÉK VÉGPONTJA**			
Panel	**Lap**	**Csatla-kozó száma**	**Vezeték mérete**	**Kábel típusa**	**Hossz**	**Csatlakozó**	**Kötő-doboz száma**	**Lap**	**Panel**
230 V AC áramellátás	3/2		L	W01 H05VV-F 3G, 0,75 mm2 Tápkábel	1,5 m	1	X1	3/2	Ventiza panel
			N			N			
			PE			PE			
Kezelőegység			K+, K-	W02 1x2x0.8mm2 BELDEN YE00819 vagy YE00905	Maximum 350 m	K+	T15		
						K-			
Külső gyártó épület-felügyeleti (BMS) rendszere; Modbus			+	W03 1x2x24AWG BELDEN 9841	Maximum 30 m	+	T12		
			-			-			
			GND			GND			
Internet-kapcsolat		Router TCP/IP		W04 Normál Ethernet-kábel	Maximum 30 m		T19		

A VENTIZA HP REK1318/1318e és a VENTIZA HP REK2028/2028e modell Be/Ki kábeleinek összefoglaló táblázata | 29. táblázat

Ez a táblázat azokat a minimális kábeltípus-jellemzőket tartalmazza, amelyeket a Wavin javasol a Ventiza HP készülékek elektromos panelje és a külső részegységek közötti csatlakozások kialakításához.

5.6.1 Csatlakoztatás az elektromos hálózathoz

A készülék elektromos bekötésének menete az alábbi:

1. Csatlakoztassa a kezelőegység kábelét (lásd a 40. ábra A jelölését és az 5.6-os bekezdés bekötési rajzát).
2. Dugja be a tápkábel Schuko csatlakozódugaszát a konnektorba (lásd a 40. ábra B jelölését).

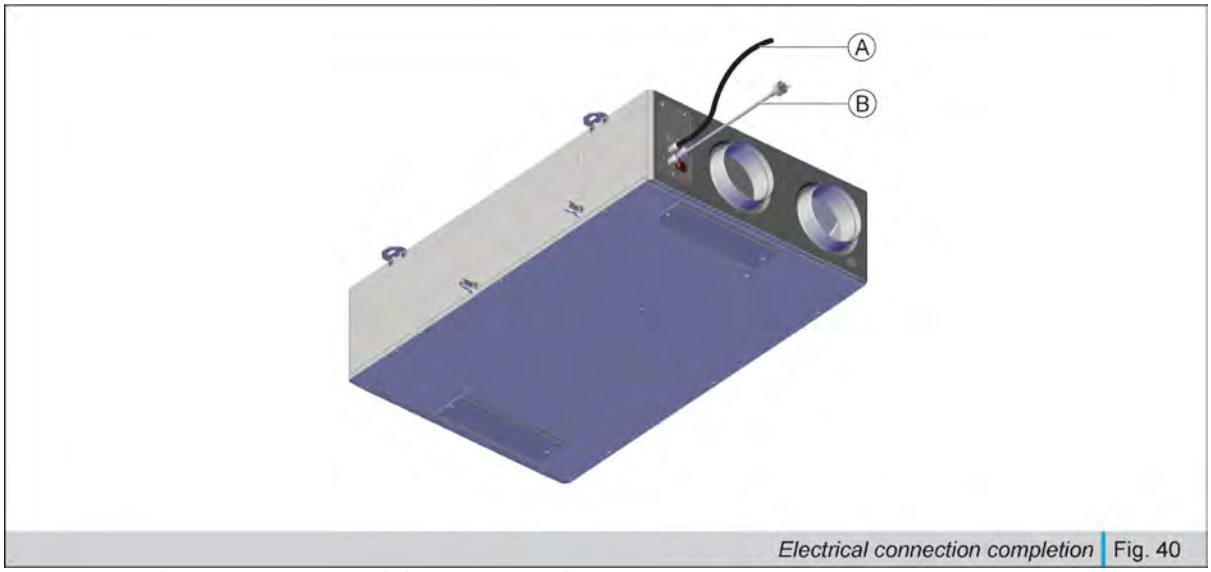

Csatlakoztatás az elektromos hálózathoz | 40. ábra

5.7 Előzetes ellenőrzések, üzembe helyezés és használatbavétel

A készülék első üzembe helyezését és a gyári beállítások módosítását csak szakképzett személyek végezhetik (a Wavin engedélyével rendelkező telepítők, akik olyan cég képviseletében végzik a munkát, amely regisztrálva van a cégjegyzékben és a helyi kereskedelmi és iparkamaránál, továbbá van telepítői engedélye).

A készülék bekapcsolása előtt el kell végezni a következő ellenőrzéseket:

- Ellenőrizni kell, hogy nincsenek-e idegen testek vagy szennyeződések a légcsatornák csőcsonkjaiban.
- Ellenőrizni kell, hogy szorosan rögzítve vannak-e a szűrőfedelek.
- Ellenőrizni kell, hogy szorosan rögzítve van-e a készülék burkolata.

Helyezze áram alá a készüléket, és ellenőrizze, hogy hibamentesen működik-e (hall-e furcsa zajokat, észlelhető-e túlzott rezgés stb.).

Az épületben természetes úton képződő nedvesség elvezetéséhez a készüléknek folyamatosan, de legalább csökkentett fordulatszámon (Távollét üzemmódban:) kell működnie.

A szellőztetőrendszer kikapcsolása páralecsapódáshoz vezethet a készüléken belül vagy az épületben, ami nedvesség miatti károkat okozhat.

A készülék üzemeltetésére vonatkozó utasításokat a kezelőegységgel foglalkozó szakasz tartalmazza.

A készülék hibátlan üzemképes állapotának megőrzéséhez mindig forduljon a hivatalos márkaszervizek egyikéhez, ha rendkívüli karbantartási műveleteket kell elvégezni.

	A rutinszerű karbantartási műveletek közben mindig ki kell kapcsolni és áramtalanítani kell a készüléket (ki kell húzni a tápkábelt), és olyan egyéni védőfelszerelést – védősisakot, védőkesztyűt, védőmaszkot és védőszemüveget – kell viselni, amely megfelel az érvényben lévő biztonsági alapkövetelményeknek.

Figyelem! Mindig óvatosan nyissa ki a készüléket, és mielőtt teljesen levenné a burkolatot, győződjön meg arról, hogy nem eshet ki semmi a készülékből.

Helyezzen takarófóliát vagy nagy méretű rongyot a készülék alá. A burkolat levételekor kondenzvíz távozhat a készülékből.

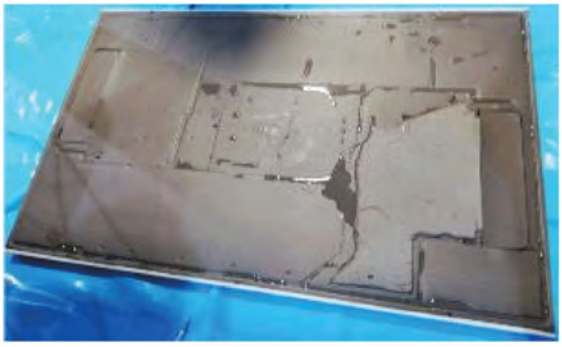

Commissioning and mode of use | Fig. 41

Üzembe helyezés és használatbavétel | 41. ábra

5.8 Szétszerelés

	Ha szét kell szerelni a készüléket, vegye fel a kapcsolatot a gyártóval (lásd az 1.3-as alfejezetet).

6. A készülék használata

6.1 A készülék bekapcsolása

A készülék üzemállapota	=	Kikapcsolva (lásd az 1.8-as bekezdést)
Felhatalmazott személyek	=	Végfelhasználó (lásd az 1.7-es bekezdést)
Egyéni védőfelszerelés	=	-
Speciális eszközigény	=	-

A készülék bekapcsolásának menete az alábbi:

1. Dugja be a tápkábel Schuko csatlakozódugaszát a konnektorba (lásd a 42. ábra A jelölését).
2. Billentse a főkapcsolót ON (BE) állásba (lásd a 42. ábra B jelölését).

6.2 A készülék kikapcsolása

A készülék üzemállapota	=	Bekapcsolva (lásd az 1.8-as bekezdést)
Felhatalmazott személyek	=	Végfelhasználó (lásd az 1.7-es bekezdést)
Egyéni védőfelszerelés	=	-
Speciális eszközigény	=	-

A készülék kikapcsolásának menete a következő:

1. Billentse a főkapcsolót OFF (KI) állásba (lásd a 42. ábra B jelölését).
2. Húzza ki a tápkábel Schuko csatlakozódugaszát a konnektorból (lásd a 42. ábra A jelölését).

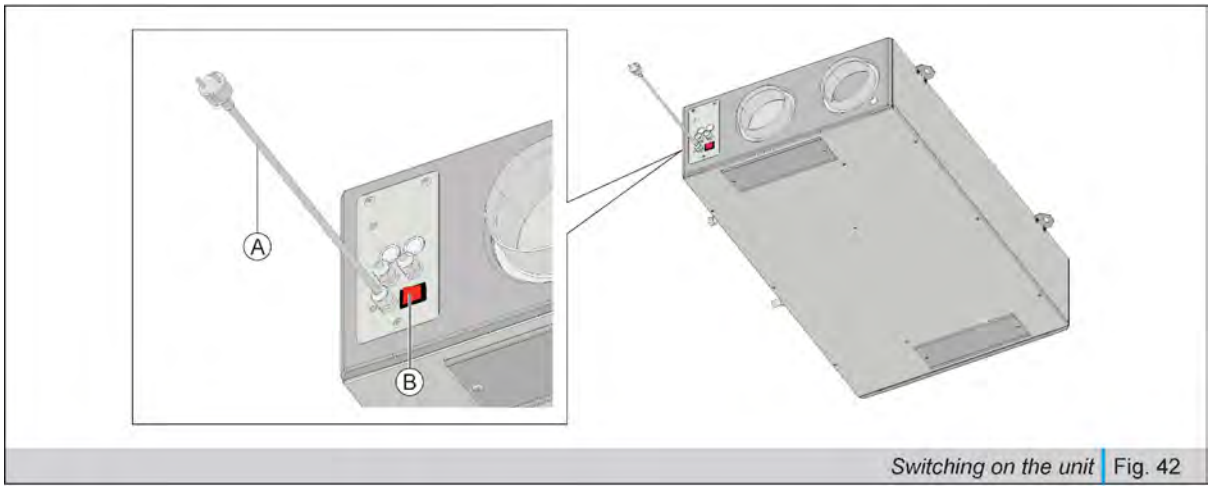

A készülék bekapcsolása | 42. ábra

6.3 Kezelőegység

6.3.1 Leírás

User control with KNX PL-Link technology | Fig. 43

KNX PL-Link technológiájú kezelőegység | 43. ábra

- Helyiséghőmérséklet-mérés (3087907)
- Helyiséghőmérséklet- és páratartalom-mérés (4080195)
- Gombok a légáram, az órás és a heti program, valamint a Kandalló funkció és a Konyhai páraelszívó funkció beállításához, illetve az általános beállítások módosításához
- Háttér-világítású LCD kijelző a riasztások, a készülék üzemállapota, az idősáv-beállítások, a dátum és az idő, valamint a belső és a külső hőmérséklet megjelenítéséhez (4080195)
- Nyolc nyomógomb a működtetéshez
- A szabályozáshoz kéteres kábelkapcsolat biztosít összeköttetést a vezérlőegységgel KNX PL-Link kapcsolaton keresztül
- A kezelőegység áramellátása a KNX PL-Link kapcsolaton át történik

6.3.2 Üzemmódok és funkciók

Három üzemmódja van a készüléknek: Otthonlét, Távollét és Ideiglenes.
Otthonlét üzemmódban manuális vagy automatikus működtetés közül választhat a felhasználó.
Manuális üzemmódban négy különböző működési tartomány állítható be:

- Komfort (névleges térfogatáram)
- Takarékos (közepes térfogatáram)
- Távollét (minimális teljesítmény)
- Fagyvédelem (ki van kapcsolva a készülék, de aktív a fagyvédelem)

A készülék automatikusan beállítja a térfogatáramot az előzőleg beállított idősávok szerint, vagy úgy változtatja azt (Komfort, Takarékos vagy Távollét üzemmódban), hogy mindig biztosítottak legyenek a komfortkörülmények.
Távollét üzemmódban a távolléti funkciótartományban üzemel a készülék.
Ideiglenes üzemmódban választhat a felhasználó a Kandalló funkció vagy az Intenzív szellőztetés funkció között. Ha aktív a Kandalló funkció, a készülék 10 perc erejéig csökkenti az elszívási térfogatáramot és növeli a befújt levegő térfogatáramát, hogy ne alakuljon ki negatív nyomás a lakótérben, illetve hogy megkönnyítse az égéstermékek kéményen keresztüli távozását. Ha az Intenzív szellőztetés funkció van bekapcsolva, 30 percig Komfort üzemmódban működik a készülék.
Az Ideiglenes üzemmód végén visszavált a készülék az előzőleg beállított üzemmódba. Az 1-es gomb Ideiglenes üzemmódban történő megnyomásakor kikapcsol az Ideiglenes üzemmód, és visszavált a készülék Automatikus üzemmódba.
A digitális bemeneteken keresztül emellett aktiválható a Konyhai páraelszívó funkció vagy a Komfort funkció.
Ha aktív a Konyhai páraelszívó funkció, a készülék csökkenti az elszívási térfogatáramot és növeli a befújt levegő térfogatáramát, hogy ne alakuljon ki negatív nyomás a lakótérben a páraelszívó ventilátorának bekapcsolása miatt.
Komfortmódban névleges térfogatáram mellett működik a készülék.

6.3.2.1 Szimbólumok

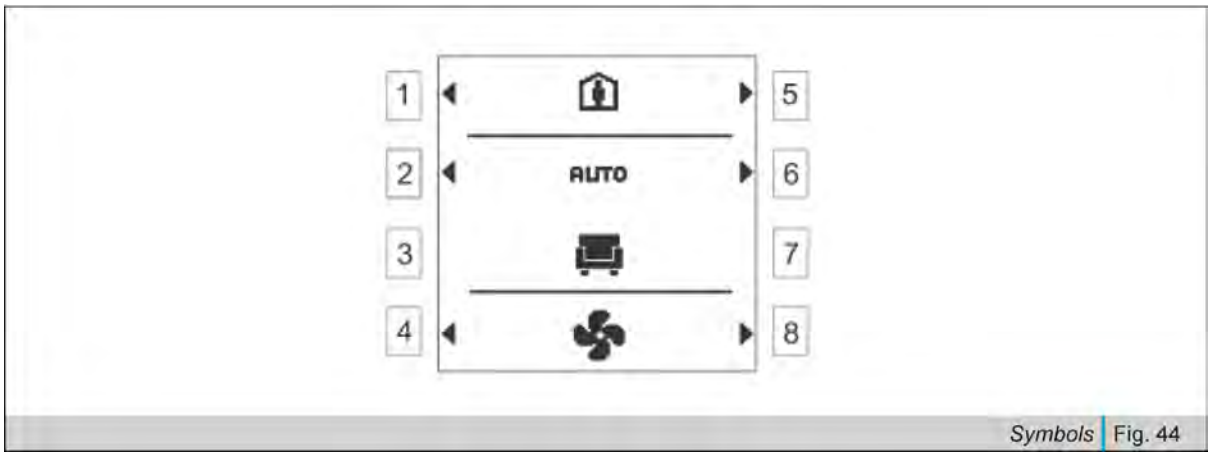

Szimbólumok | 44. ábra

Szimbólum	Leírás
/ /	Üzemmód: Otthonlét / Távollét / Ideiglenes
/	Ideiglenes üzemmód: Intenzív szellőztetés / Kandalló
/ ECO / /	Otthonlét üzemmód: Komfort / Takarékos / Távollét / Fagyvédelem
AUTO	Automatikus
	Manuális
	Üzemállapotok menüje
	Értesítések menüje
	Dátum és idő menüje
	Hőmérséklet (csak akkor jelenik meg, ha konfigurálva van a készülék a kaloriferes hűtés és fűtés szabályozására)
/	Általános / szakértői beállítások
/	Módosítható értéket jelöl
	Várakozás
	Indítás
	Lista
	Rendellenes és nem nyugtázott riasztást jelző értesítés („A” riasztás)
	Rendeltetésszerű és nem nyugtázott riasztást jelző értesítés („A” riasztás)
	Rendellenes és nyugtázott riasztást jelző értesítés („A” riasztás)
	Rendeltetésszerű és nyugtázott riasztást jelző értesítés („A” riasztás)
	Rendellenes és nem nyugtázott karbantartási értesítés („B” riasztás)
	Rendeltetésszerű és nem nyugtázott karbantartási értesítés („B” riasztás)
	Rendellenes és nyugtázott karbantartási értesítés („A” riasztás)

Szimbólum	Leírás
	Az összes értesítés nyugtázása
	Alaphelyzetbe állítás
	Jóváhagyás
	Mégse
	Vissza
< / >	Kilépés / Tovább
+ / -	Növelés / Csökkentés
	Kapcsolási pont hozzáadása
	Szerkesztés
	Törlés
1 2 3 4 5 6 7	1 = hétfő, 2 = kedd, ..., 6 = szombat, 7 = vasárnap
00 06 12 18 24	Idő
	Kapcsolási pont
00 06 12 18 24	Programozási sáv
P	Leolvasási paraméter
	Külső hőmérséklet
	Helyiség-hőmérséklet
AUX	Komfortmód kiegészítő bemenete
AUX	Szellőztetés kiegészítő bemenete
AUX	Konyhai páraelszívó kiegészítő bemenete

A szimbólumok leírása | 30. táblázat

6.3.3 Otthonlét üzemmód: automatikus és manuális működtetés

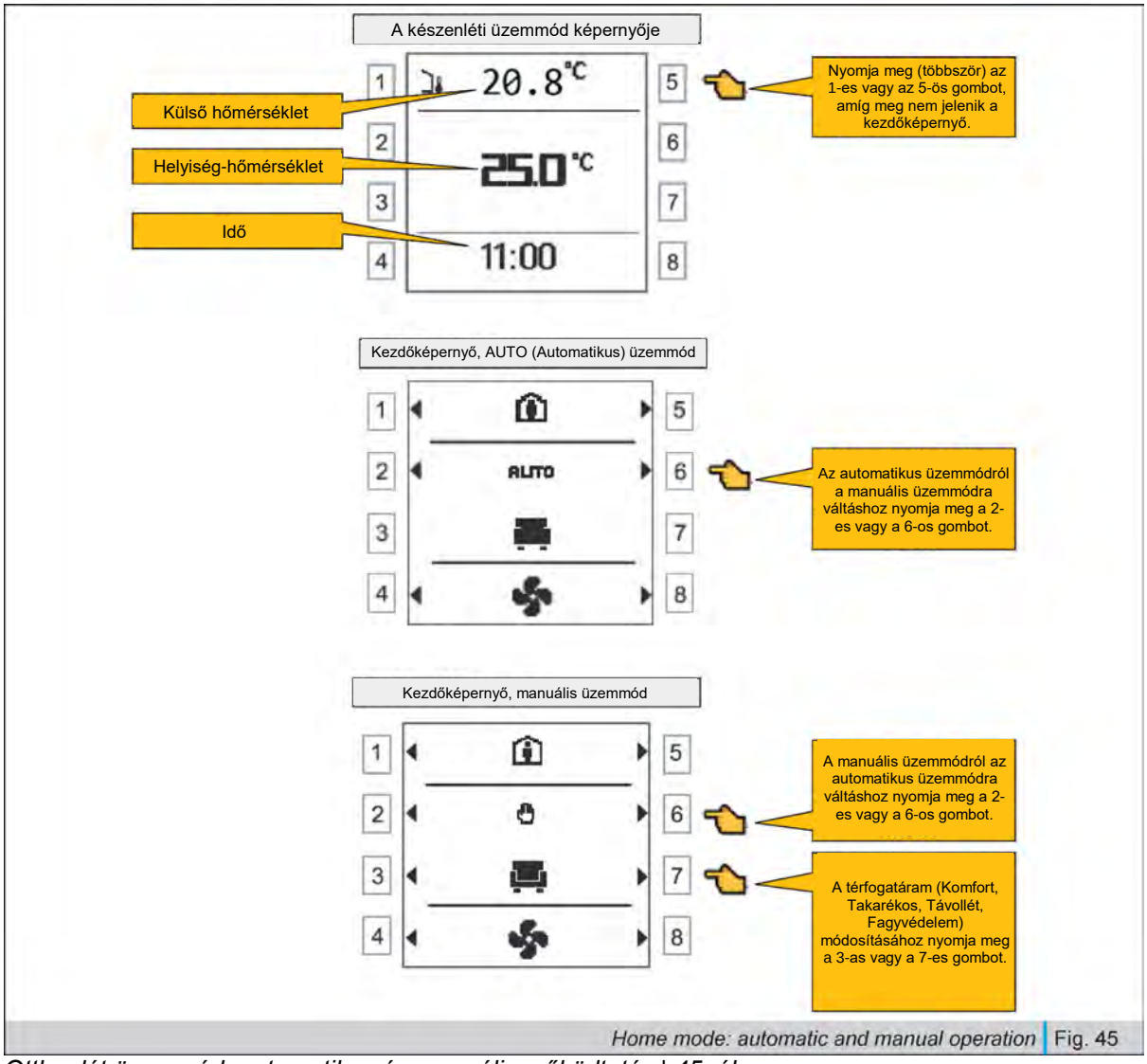

Otthonlét üzemmód: automatikus és manuális működtetés | 45. ábra

6.3.4 Távollét üzemmód

Távollét üzemmódban kisebb a befújt friss levegő mennyisége.

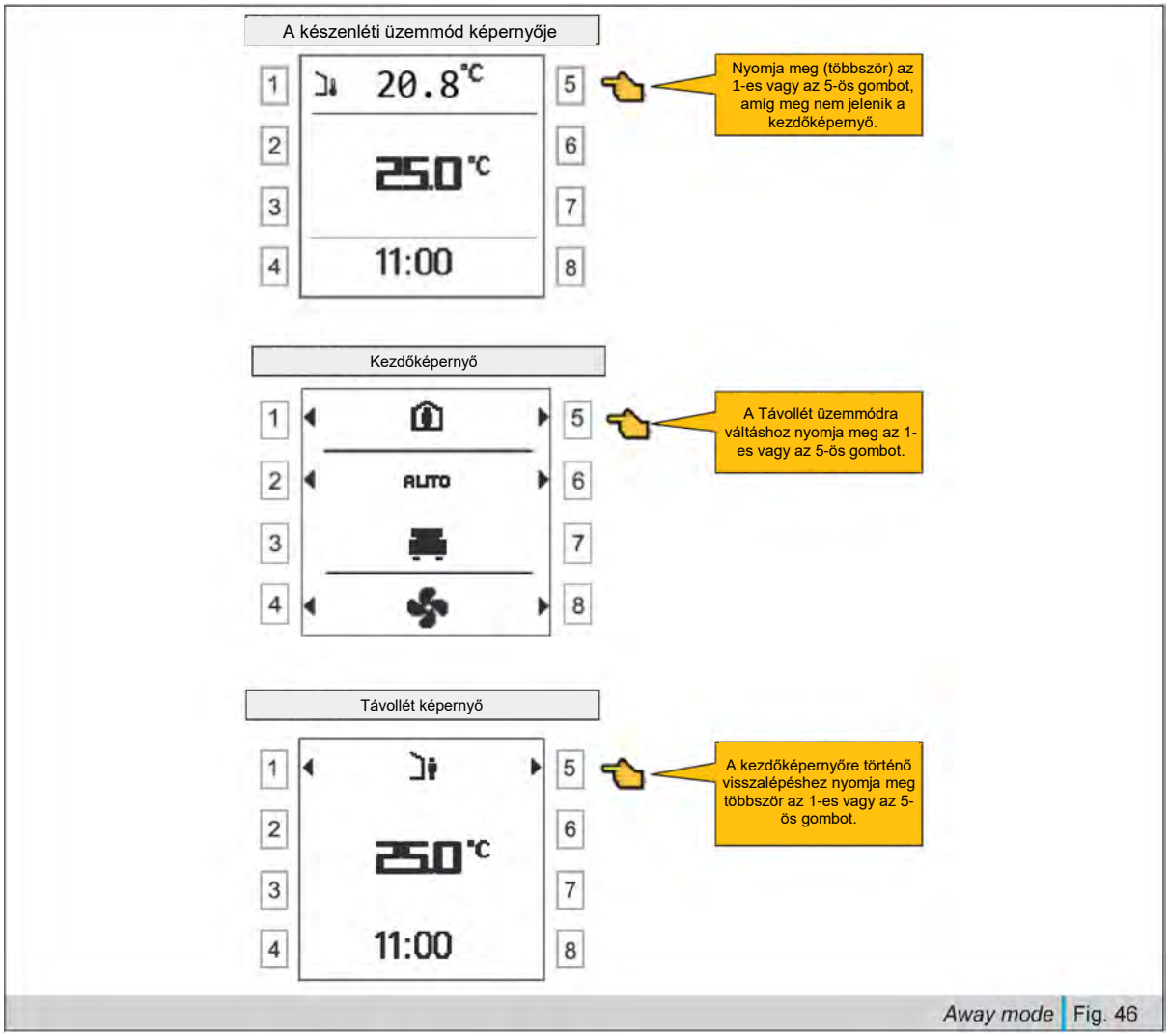

Távollét üzemmód | 46. ábra

6.3.5 Ideiglenes üzemmód: Kandalló funkció

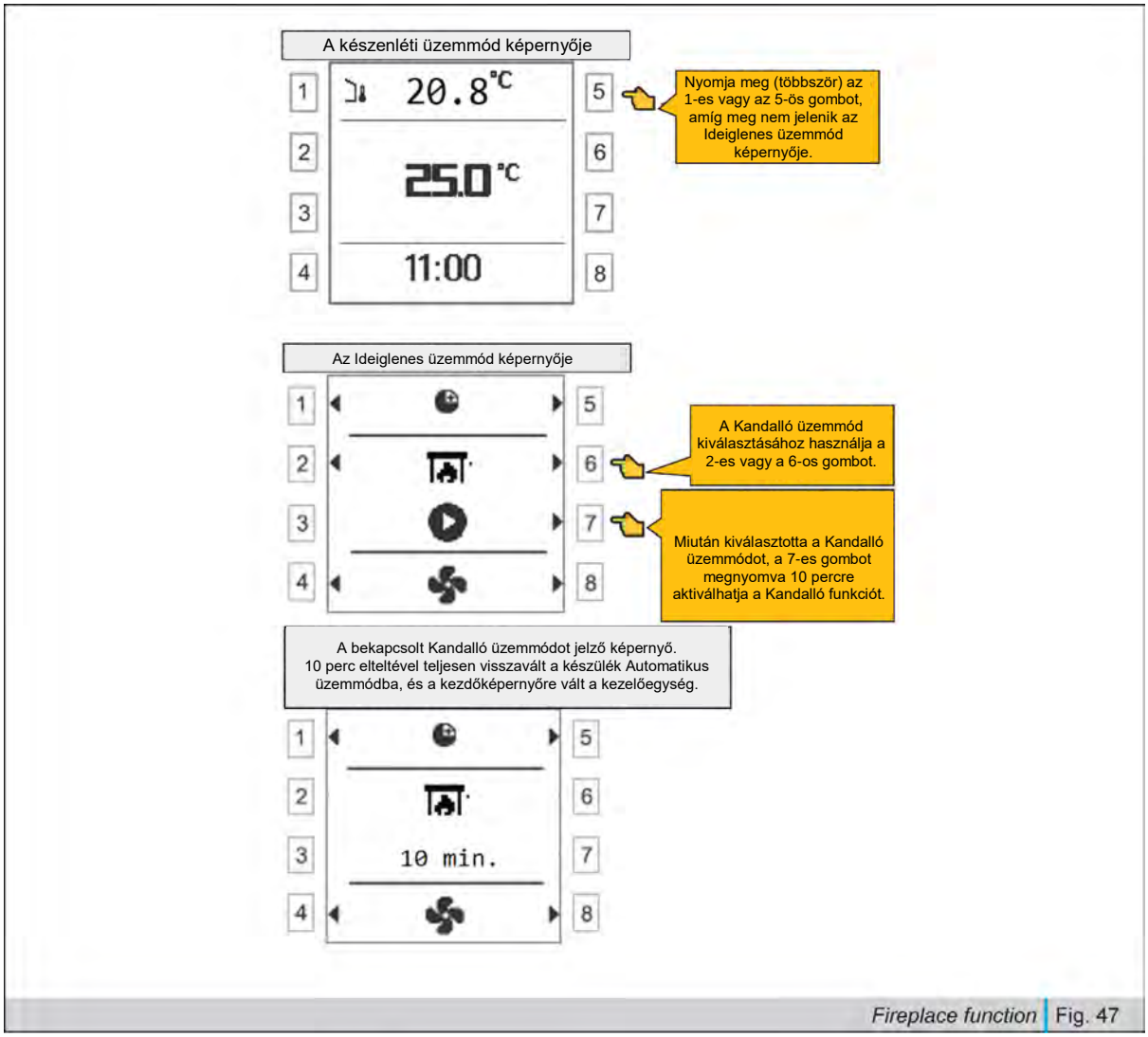

Kandalló funkció | 47. ábra

6.3.6 Ideiglenes üzemmód: Intenzív szellőztetés funkció

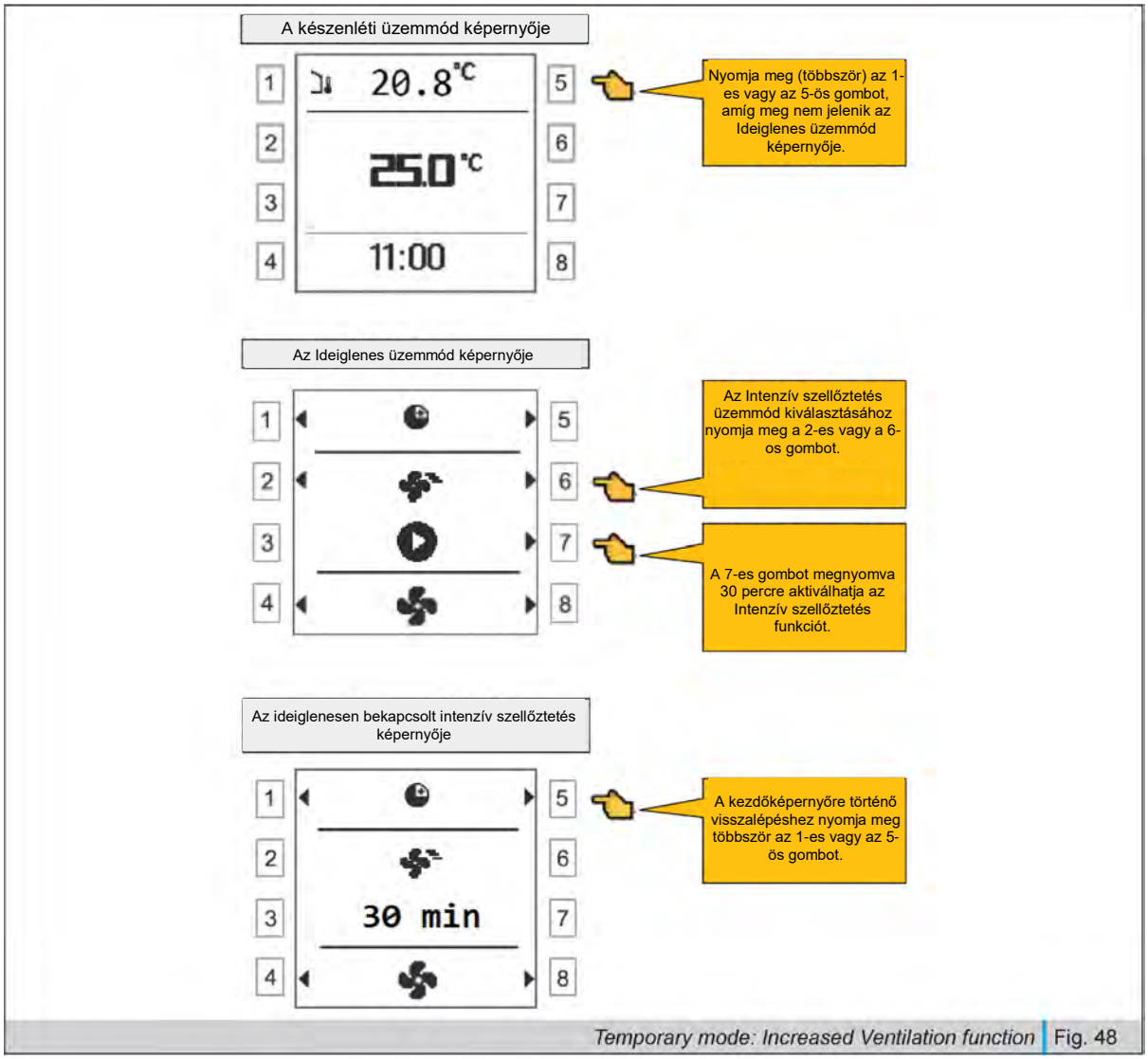

Ideiglenes üzemmód: Intenzív szellőztetés funkció | 48. ábra

6.3.7 A dátum és az idő módosítása

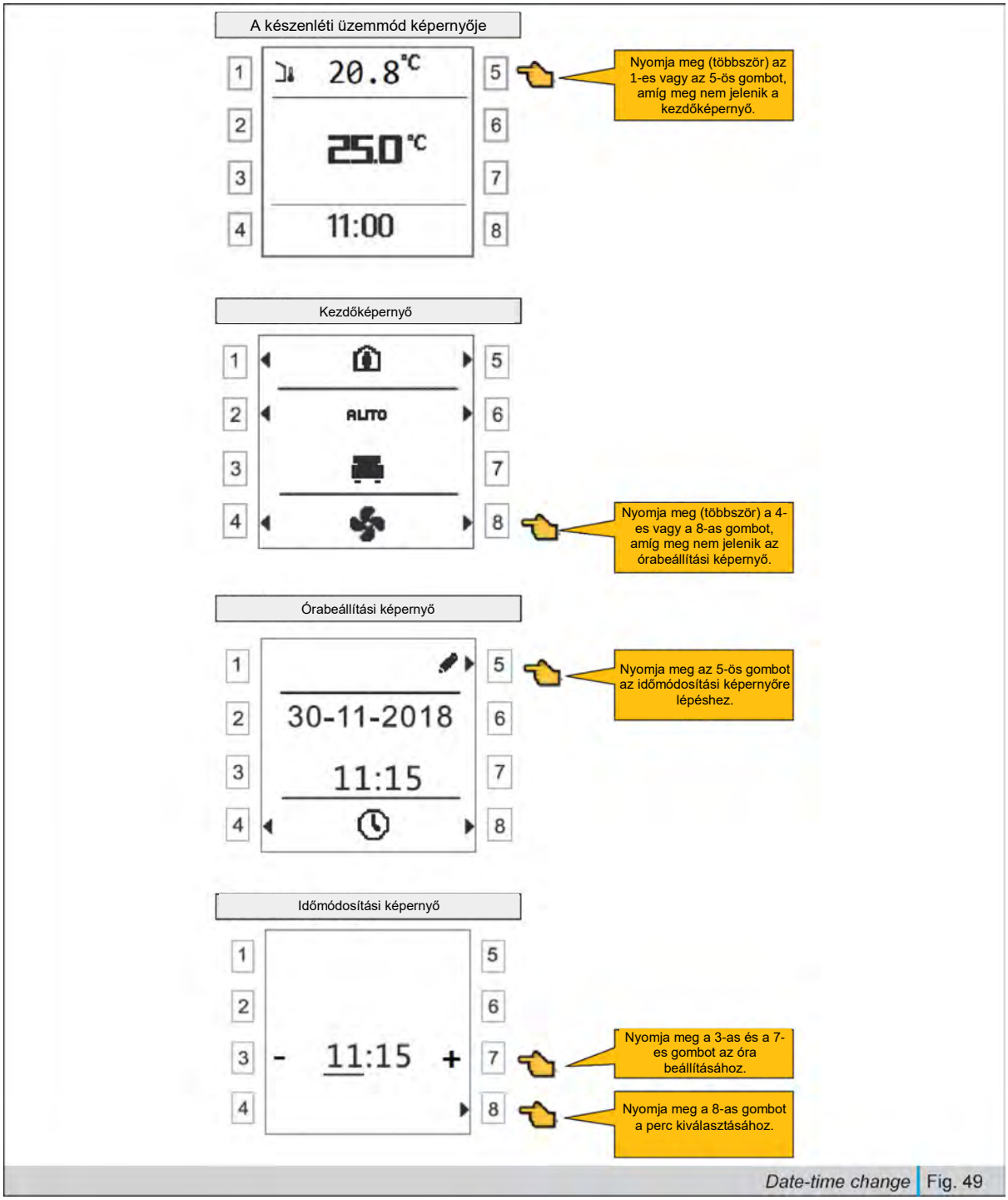

Dátum és idő módosítása | 49. ábra

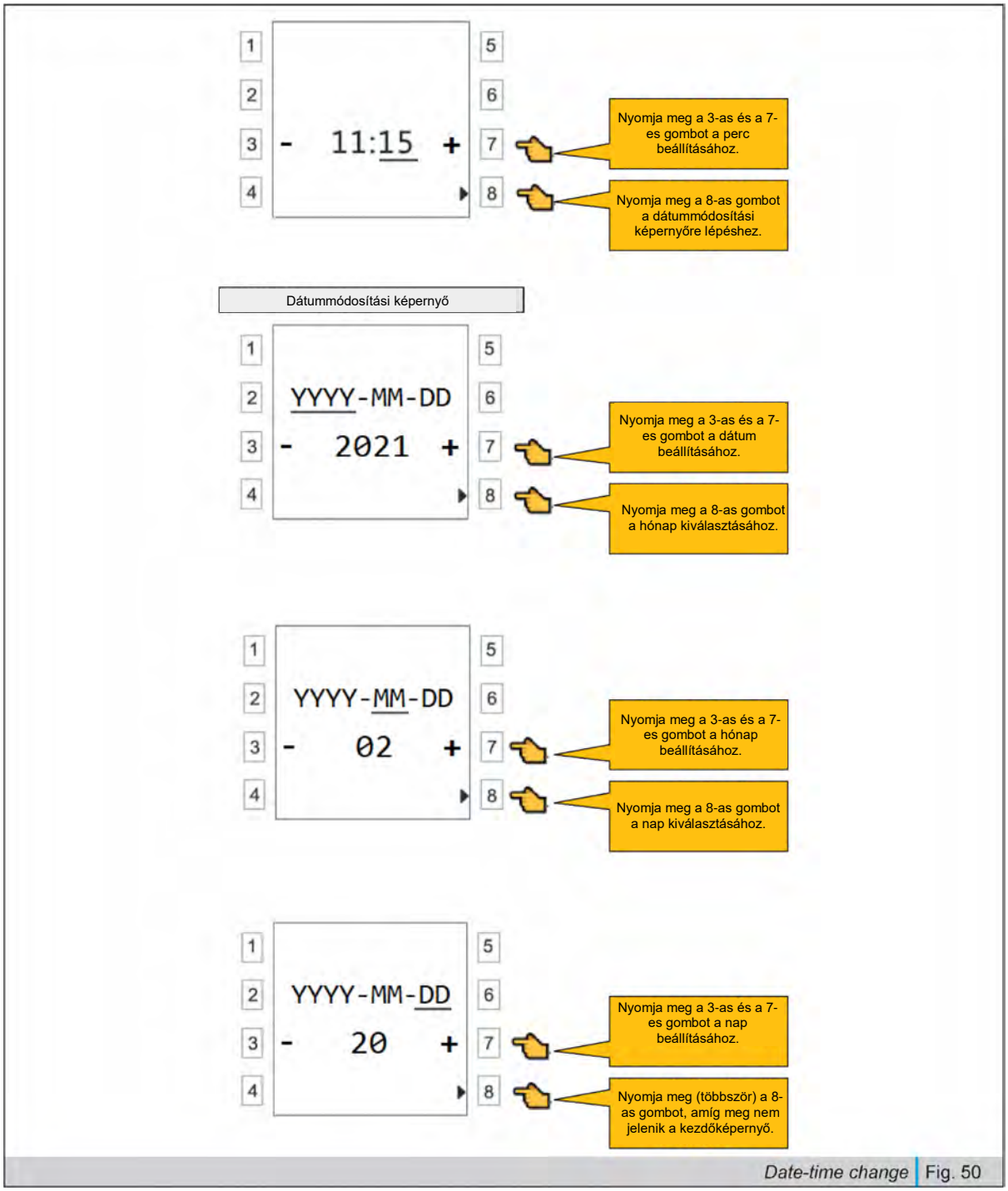

Dátum és idő módosítása | 50. ábra

6.3.8 Idősávok beprogramozása

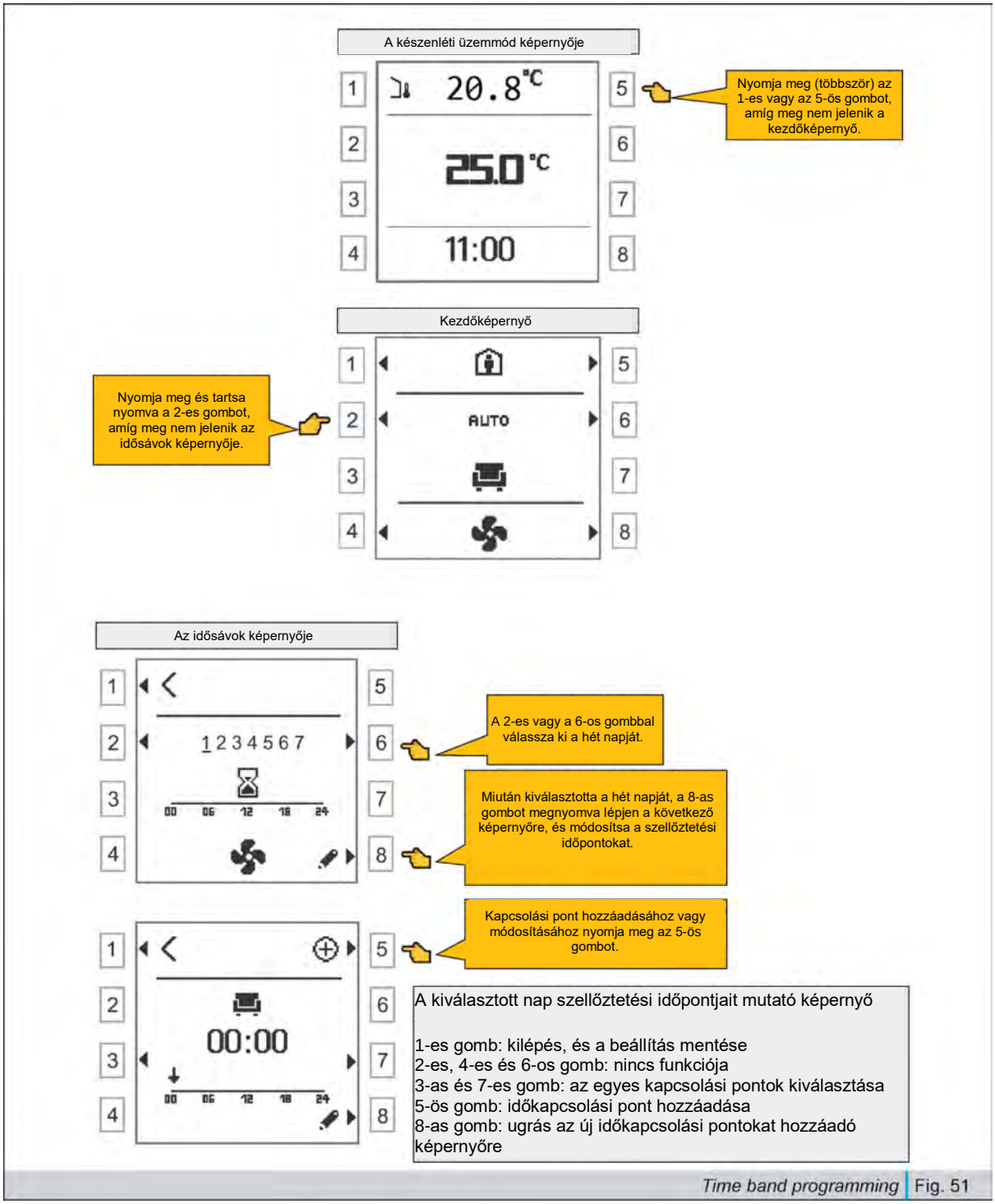

Idősávok beprogramozása | 51. ábra

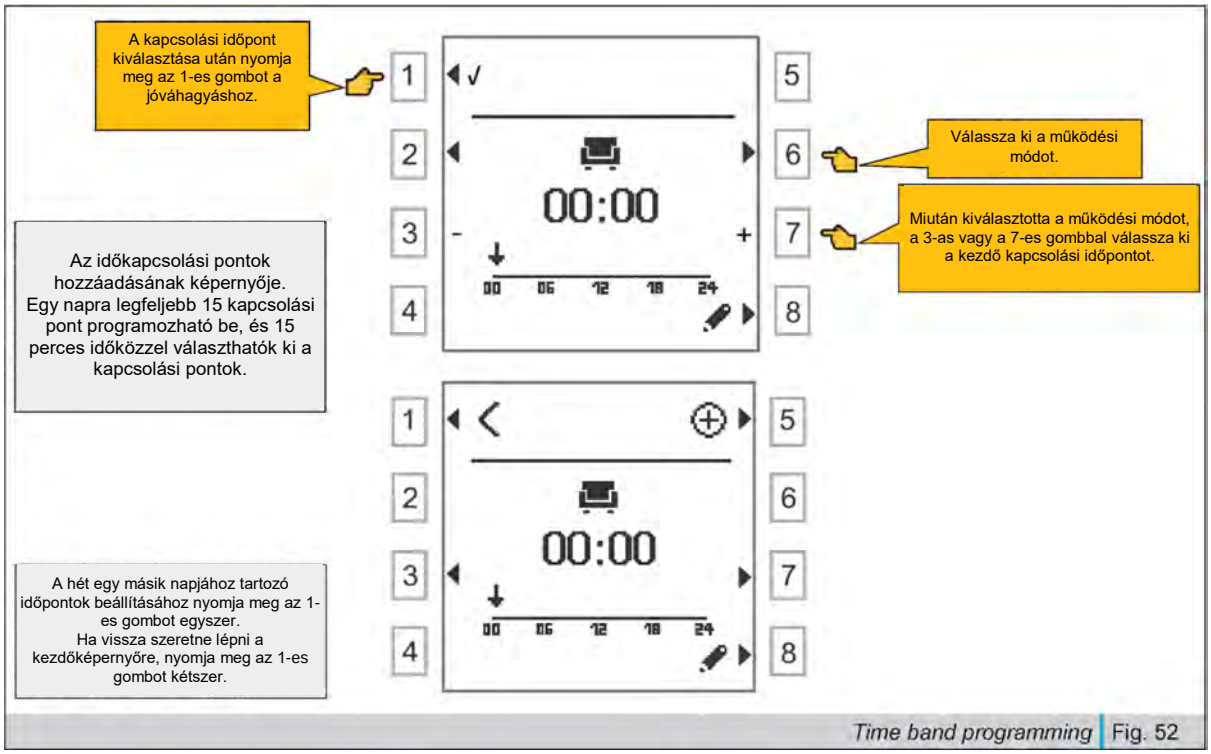

Időtávok beprogramozása | 52. ábra

6.3.9 Kiegészítő funkciók bekötése

6.3.9.1 Konyhai páraelszívó funkció

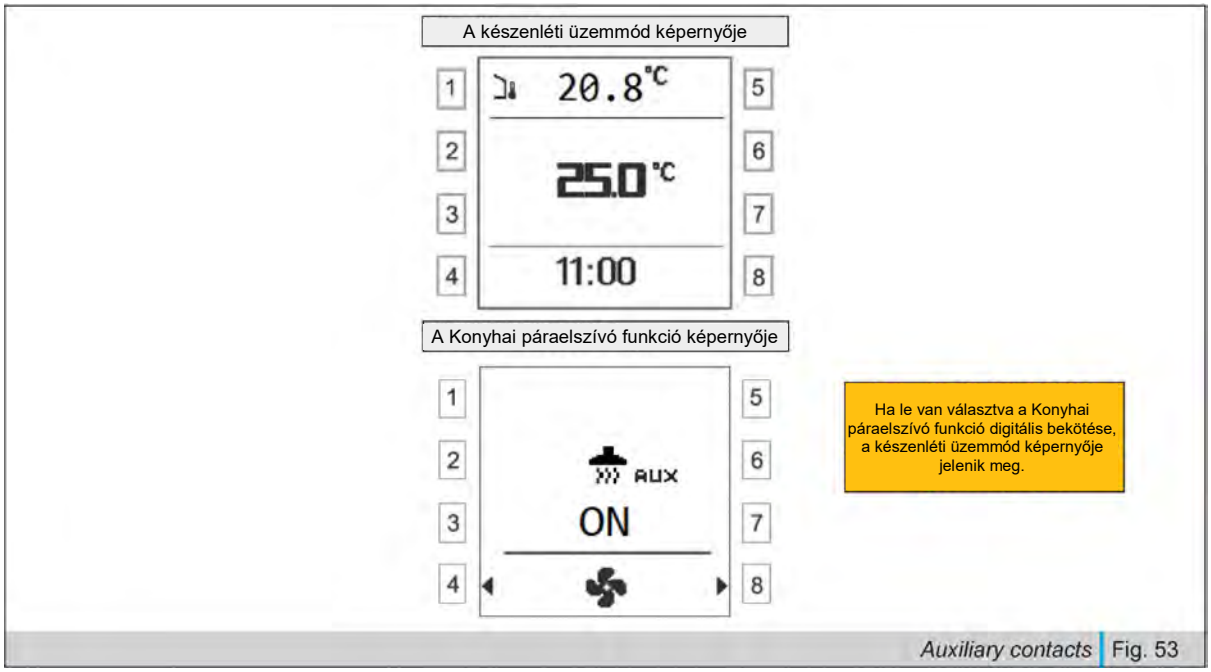

Kiegészítő funkciók bekötése | 53. ábra

Miután elvégezte a Konyhai páraelszívó funkció digitális bekötését (lásd a kapcsolási rajzot), megjelenik a Konyhai páraelszívó funkció képernyője. Amíg aktív a Konyhai páraelszívó funkció, nagyobb lesz a friss levegőt befújó ventilátor térfogatárama, a levegőt elszívó ventilátoré pedig kisebb. Ez azért van így, hogy ne alakulhasson ki negatív nyomás a beltérben.

6.3.9.2 Jelenlét-érzékelő funkció (komfortmódban)

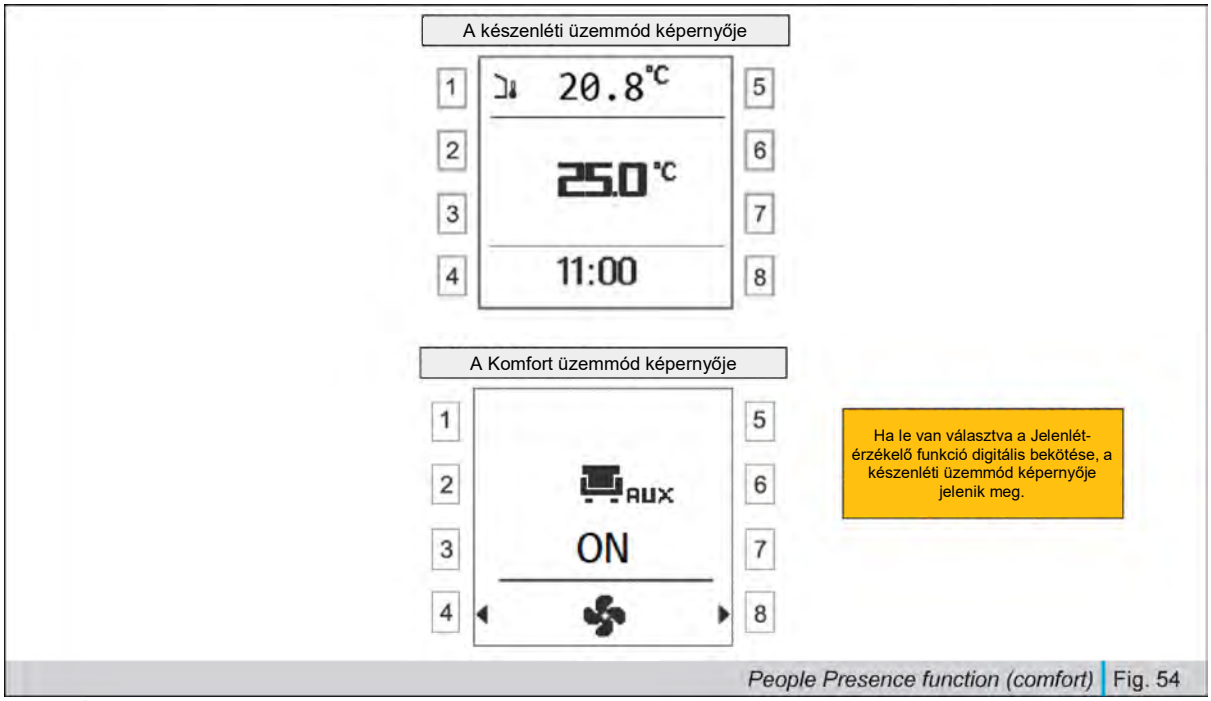

Jelenlét-érzékelő funkció (komfortmódban) | 54. ábra

Miután elvégezte a Jelenlét-érzékelő funkció digitális bekötését (lásd a kapcsolási rajzot), megjelenik a Komfort üzemmód képernyője.
A Jelenlét-érzékelő funkció a Komfort üzemmódnak megfelelően biztosítja a légcserét.

7. Karbantartás

7.1 Általános karbantartás

7.1.1 A szűrők ellenőrzése, tisztítása vagy cseréje

Beavatkozási pont	=	Szűrők
Beavatkozás típusa	=	Ellenőrzés, tisztítás vagy csere
Gyakoriság	=	Tisztítás háromhavonta Csere háromhavonta vagy hathavonta a szűrők szennyezettségétől függően
A készülék üzemállapota	=	Kikapcsolva (lásd az 1.8-as bekezdést)
Felhatalmazott személyek	=	Végfelhasználó (lásd az 1.7-es bekezdést)
Egyéni védőfelszerelés	=	(lásd a 2.2-es bekezdést)
Speciális eszközigény	=	Imbuszkulcs, porszívó, valamint szabályozott mechanikus szellőztető- és légkondicionáló rendszerekhez készült speciális tisztítószerek

!	A készülék megfelelő működése és a beltérbe juttatott levegő állandó tisztasága érdekében minden három hónapnyi üzemeltetést követően ellenőrizze a szűrőket és azt, hogy nem jelent-e meg a kezelőegységen az 1020-as hibakód (a szűrőcsere szükségességét jelző riasztás).

A szűrők cseréjének vagy tisztításának menete a következő:

1. Áramtalanítsa a készüléket (lásd a 6.2-es alfejezetet).
2. Távolítsa el a szűrőfedeleket (55. ábra, A jelölés) a belső kulcsnyílású csavarok vagy a gombok kicsavarásával (55. ábra, B jelölés).
3. Vegye ki az elkoszolódott szűrőket a vezetősínekből (55. ábra, C, D és E jelölés).
4. A két durvább (60%-os, régebben: G4-es) szűrőt így tisztíthatja meg:

- Porszívózza le őket.
- Mossa át őket nem nagy nyomású vízzel, valamint szabályozott mechanikus szellőztető- és légkondicionáló rendszerekhez készült speciális tisztítószerekkel.

!	Mielőtt visszahelyezné a szűrőket, hagyja őket teljesen megszáradni árnyékban. A finomabb (60%-os ePM1, régebben: F7-es) szűrőt mindig ki kell cserélni.

5. Helyezze be a tiszta vagy új szűrőket, ügyelve a légáramlás irányára (a szűrőkön lévő nyíl jelzi a légáramlás irányát).

!	Ne feledje, hogy a friss levegőt beszívó oldalon a légáramlást figyelembe véve először a 60%-os (régebben: G4-es) durvapor-előszűrőt kell behelyezni az 55. ábra C jelölése szerint, és csak utána a 60%-os (régebben: F7-es) ePM1 szűrőt az 55. ábra D jelölése szerint.

6. Tegye vissza a szűrőfedeleket (55. ábra, A jelölés) és a belső kulcsnyílású csavarjaikat vagy gombjaikat (55. ábra, B jelölés).
7. Helyezze áram alá a készüléket (lásd a 6.1-es alfejezetet). A készülék újraindul azokkal a beállításokkal, amelyek a kikapcsolását megelőzően voltak érvényben.
8. Törölje a szűrőcsere esedékességét jelző riasztást (lásd a 8. fejezetet).

⚠	**A már nem használt, elkoszolódott szűrőket tegye egy szemeteszsákba, hogy ne kerüljön por a környezetbe, és dobja ki őket a kommunális szemétbe. Javasoljuk, hogy csak gumikesztyűben nyúljon a szűrőkhöz.**

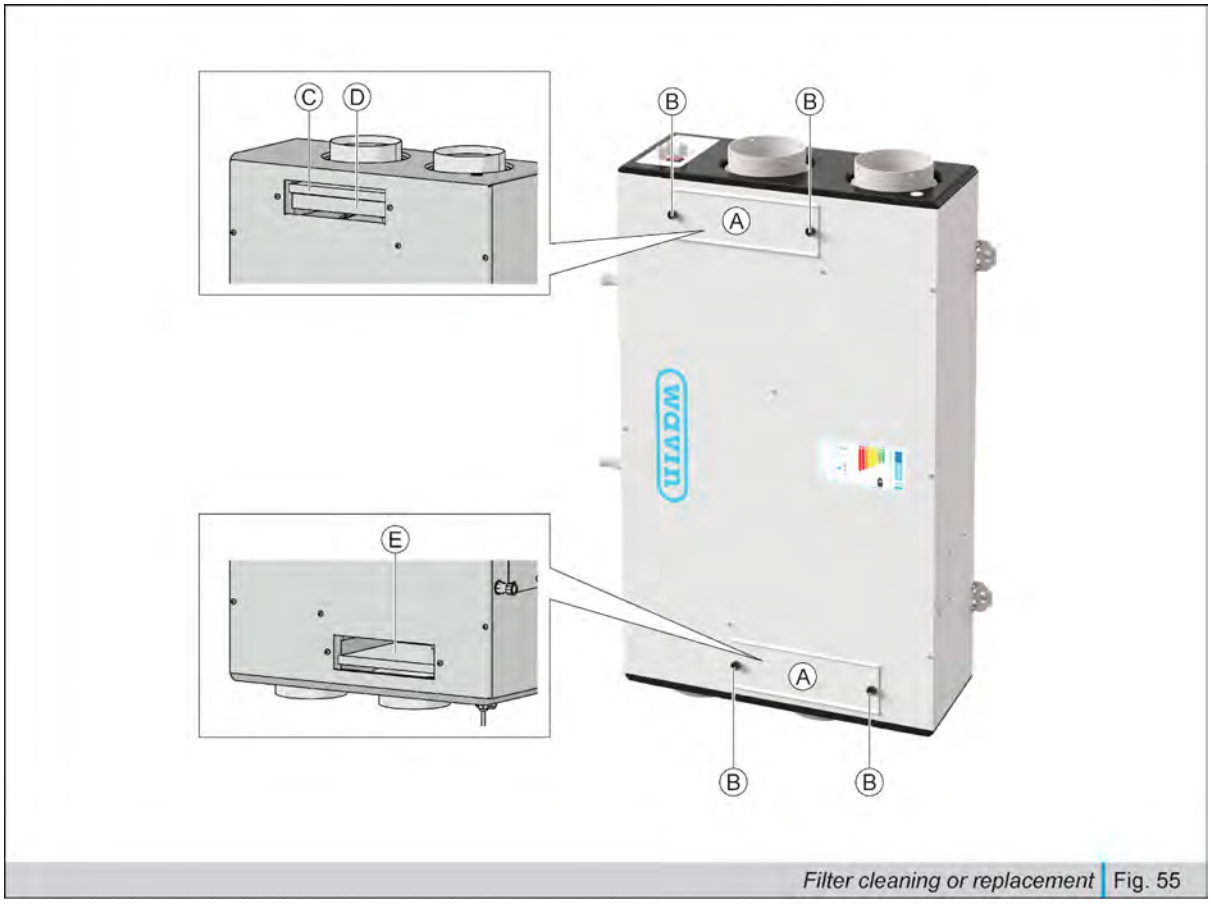

Szűrők tisztítása vagy cseréje | 55. ábra

7.1.2 A hőcserélő tisztítása

Beavatkozási pont	=	Hőcserélő
Beavatkozás típusa	=	Ellenőrzés vagy tisztítás
Gyakoriság	=	Évente egyszer
A készülék üzemállapota	=	Kikapcsolva (lásd az 1.8-as bekezdést)
Felhatalmazott személyek	=	Márkaszerviz technikusa (lásd az 1.7-es alfejezetet)
Egyéni védőfelszerelés	=	(lásd a 2.2-es bekezdést)
Speciális eszközigény	=	Imbuszkulcs, porszívó, nem nagy nyomású vízsugár és enyhe hatású tisztítószer

!	Évente egyszer szemrevételezéssel ellenőrizze a hőcserélő állapotát, és szükség szerint tisztítsa meg a hőcserélőt.

⚠	**Ezeket a műveleteket csak szakképzett személyek (a márkaszervizek technikusai) végezhetik el.**

A hőcserélő tisztításának menete a következő:

1. Áramtalanítsa a készüléket (lásd a 6.2-es alfejezetet).
2. Távolítsa el a készülék burkolatát az azt rögzítő csavarok kicsavarásával (56. ábra, A jelölés).
3. Távolítsa el a kondenzvíz-elvezető tálcát (56. ábra, B jelölés).
4. Távolítsa el a hővisszanyerő egység két takarólemezét (56. ábra, C jelölés).
5. Távolítsa el a hőcserélőt az erre szolgáló fehér hevedert vagy pántot fogva (56. ábra, D jelölés).
6. Porszívózza le a hőcserélőt nagyon finom mozdulatokkal, majd mossa le vízzel és semleges tisztítószerrel.
7. Helyezze vissza a hőcserélőt (56. ábra, D jelölés), ügyelve arra, hogy pontosan a helyére kerüljön. A hőcserélő oldalán talál egy azonosító címkét: figyeljen arra, hogy a címke a szabad hűtésű csappantyúszerkezet felőli oldalon legyen úgy, hogy a szén-dioxid kivezetését jelző nyíl a kültérbe kifújt levegő csonkja felé nézzen.

⚠	**Figyelem! A hőcserélő csak a teljes száradása után helyezhető vissza. Hagyja magától megszáradni, és ne szárítsa a napon.**

8. Helyezze vissza a hővisszanyerő egység két takarólemezét (56. ábra, C jelölés).
9. Helyezze vissza a kondenzvíz-elvezető tálcát (56. ábra, B jelölés).

!	Ügyeljen a tálcán lévő tömítések helyes pozíciójára.

10. Tegye vissza a készülék burkolatát, és húzza meg az azt rögzítő csavarokat (56. ábra, A jelölés).
11. Helyezze áram alá a készüléket (lásd a 6.1-es alfejezetet). A készülék újraindul azokkal a beállításokkal, amelyek a kikapcsolását megelőzően voltak érvényben.

⚠	**Figyelem! Ne érjen hozzá a hőcserélő bordáihoz. Csak a zárt oldalfalak felől fogja meg a hőcserélőt.**

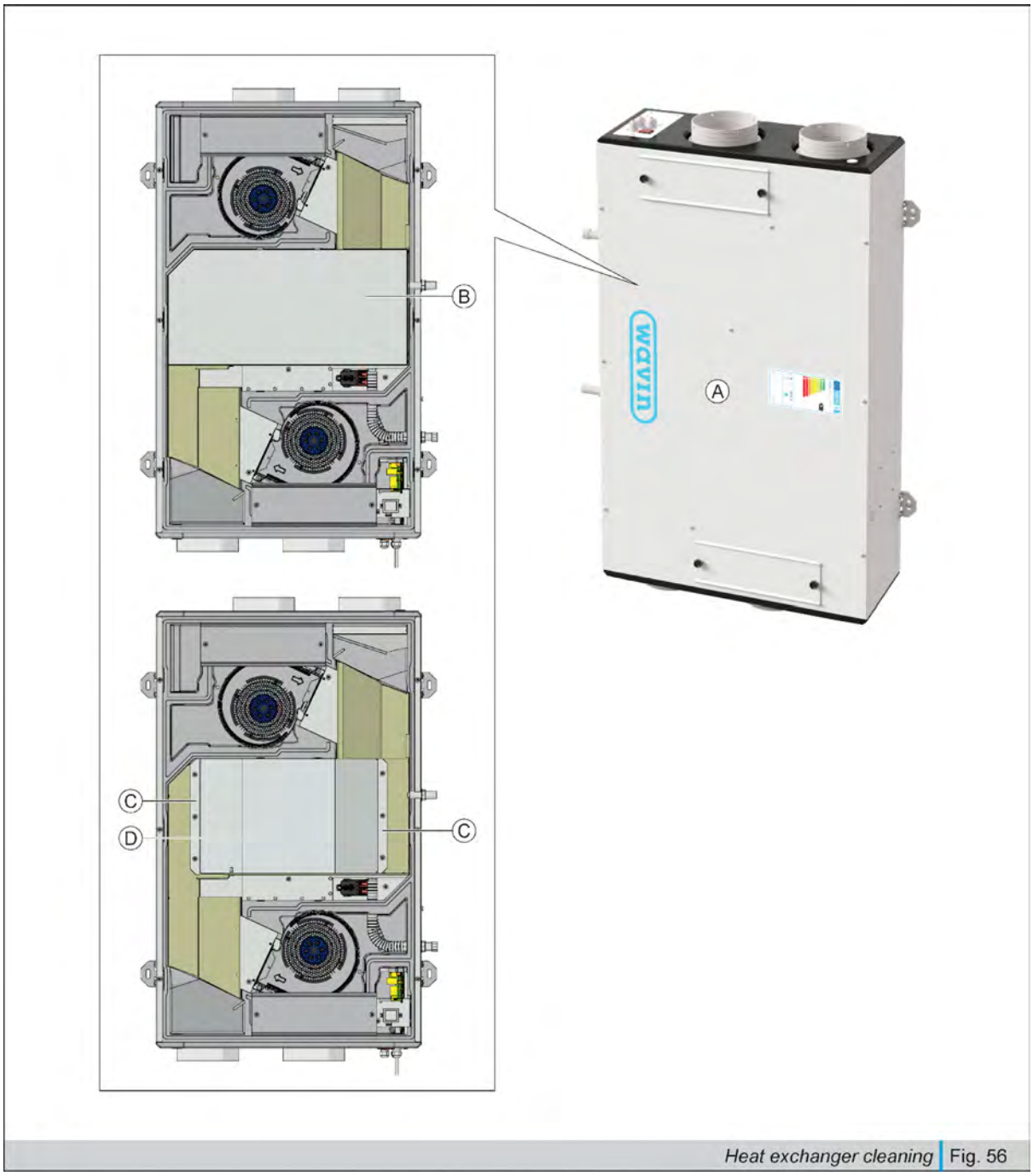

A hőcserélő tisztítása | 56. ábra

7.1.3 A készülék általános ellenőrzése és tisztítása

⚠	**A készülék ellenőrzését és tisztítását csak márkaszerviz végezheti el. Évente egyszer kérjen időpontot valamelyik márkaszerviztől a készülék ellenőrzésére és tisztítására.**

7.1.4 A kezelőegység tisztítása

Beavatkozási pont	=	Kezelőegység
Beavatkozás típusa	=	Tisztítás
Gyakoriság	=	Szükség szerint
A készülék üzemállapota	=	Kikapcsolva (lásd az 1.8-as bekezdést)
Felhatalmazott személyek	=	Végfelhasználó (lásd az 1.7-es bekezdést)
Egyéni védőfelszerelés	=	(lásd a 2.2-es bekezdést)
Speciális eszközigény	=	Puha rongy

Kizárólag oldószermentes általános tisztítószerekkel szabad tisztítani a kezelőegységet (lásd az 57. ábra A jelölését). A tisztítás menete a következő:

1. Permetezzen oldószermentes általános tisztítószert egy puha rongyra.
2. Törölje át a kezelőegységet a puha ronggyal.

!	Ne használjon erős tisztító hatású segédanyagokat (például durva szivacsot vagy hasonló anyagokat), csak egy puha és nedves rongyot.

A kezelőegység tisztítása | 57. ábra

7.2 Rendkívüli karbantartás

!	Hiba vagy üzemzavar esetén (például a mechanikus és/vagy az elektromos vagy elektronikus részegységek sérülése, csöpögés, zaj, rezgések stb.) mindig forduljon egy hivatalos márkaszervizhez.

8. Hibaelhárítás

Probléma vagy hiba esetén nézze meg a kezelőegység kijelzőjén, hogy látható-e rajta bármilyen riasztás (lásd a Hibaelhárítás című fejezet végét).

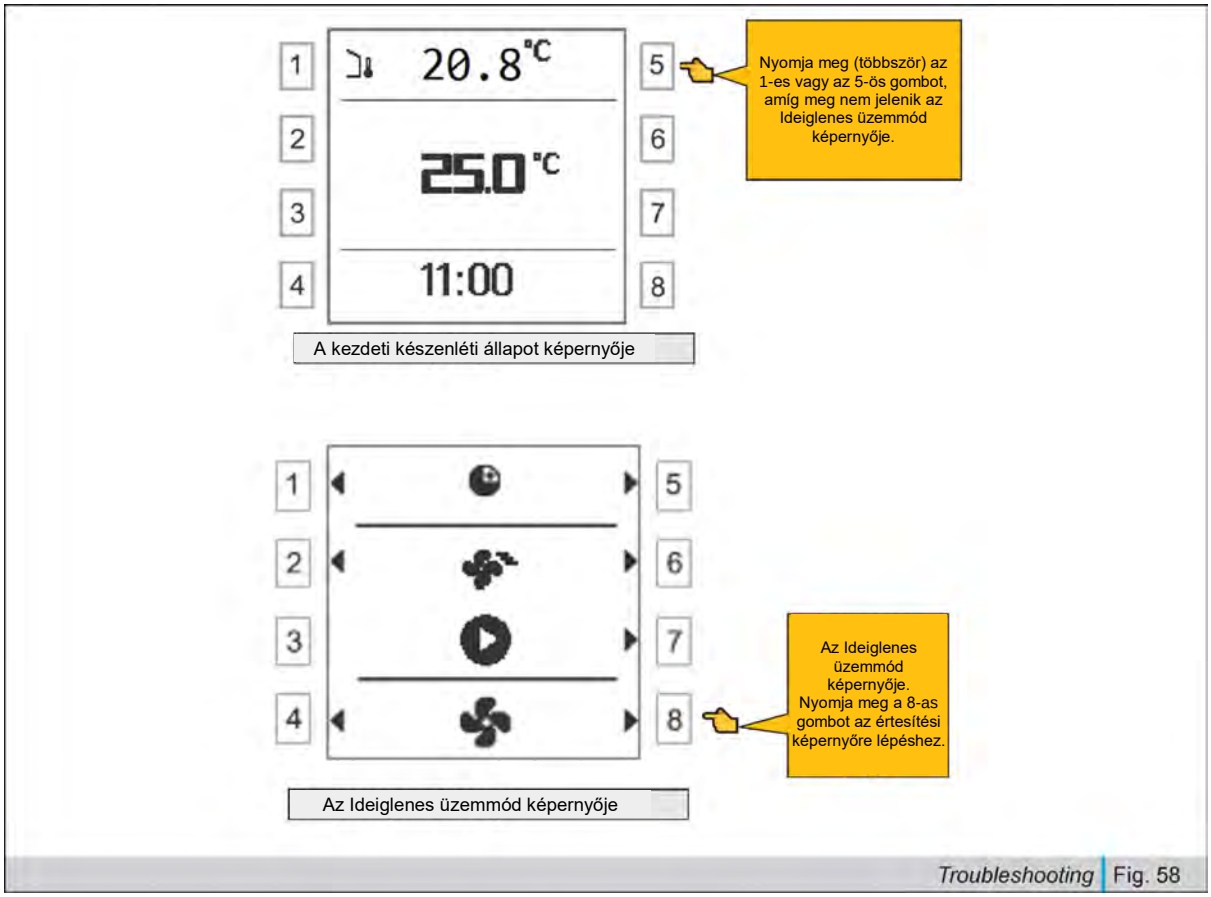

Hibaelhárítás | 58. ábra

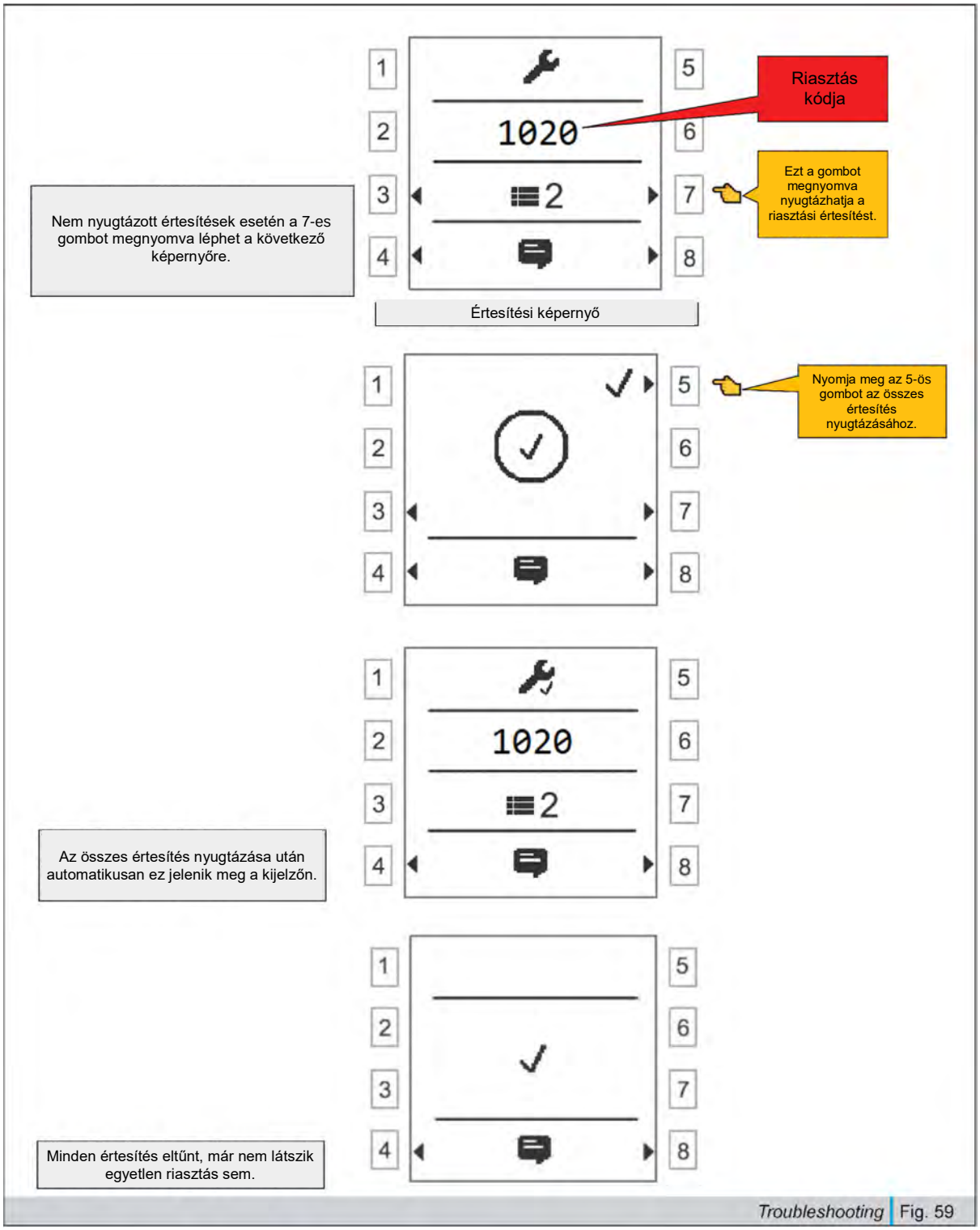

Hibaelhárítás | 59. ábra

Amennyiben nem oldható meg a probléma vagy a hiba, írja le a készülék típusát és sorozatszámát (a készülék oldalán lévő azonosító címkén találja mindkettőt), és vegye fel a kapcsolatot egy hivatalos márkaszervizzel.

8.1 Hibakódok

A hibakódokat különböző csoportokba soroltuk a riasztások okának könnyebb azonosításához. Ezek a csoportok az alábbiak:

HIBAKÓD	HIBATÍPUS
1000...1999	Hardverrel kapcsolatos hibák
2000...2999	Az alkalmazással kapcsolatos hibák
3000...3999	Kommunikációs hibák

Hibakódok | 31. táblázat

Kód	Hiba neve és leírása	Jelenség	Műveletek
1001	Befújt levegő hőmérséklete, hibás érzékelő	Leállás	Fel kell hívni a hivatalos márkaszervizt
1002	Kifújt levegő hőmérséklete, hibás érzékelő	Működés	Fel kell hívni a hivatalos márkaszervizt
1003	Elszívott levegő hőmérséklete, hibás érzékelő	Működés	Fel kell hívni a hivatalos márkaszervizt
1004	Külső levegő hőmérséklete, hibás érzékelő	Konfigurálás	Fel kell hívni a hivatalos márkaszervizt
1005	Fűtőtekercs fagyvédelmi hőmérséklete, hibás érzékelő	Leállás	Fel kell hívni a hivatalos márkaszervizt
1006	Visszatérő levegő relatív páratartalma, hibás érzékelő	Működés	Fel kell hívni a hivatalos márkaszervizt
1012	Helyiség-hőmérséklet, hibás érzékelő	Működés	Fel kell hívni a hivatalos márkaszervizt
1013	Helyiséglevegő minősége, hibás érzékelő	Működés	Fel kell hívni a hivatalos márkaszervizt
1014	Elszívott levegő minősége, hibás érzékelő	Működés	Fel kell hívni a hivatalos márkaszervizt
1017	Helyiséglevegő páratartalma, hibás érzékelő	Működés	Fel kell hívni a hivatalos márkaszervizt
1018	Befújt levegő hőmérséklete kaloriferes előfűtés után, hibás érzékelő	Működés	Fel kell hívni a hivatalos márkaszervizt
1019	Befújási hőmérséklet kaloriferes előfűtéskor, hibás érzékelő	Működés	Fel kell hívni a hivatalos márkaszervizt
1020	Elkoszolódott légszűrő	Működés	Törölni kell a hibakódot (lásd a 8. fejezetet)
1037	Levegőt befújó ventilátor meghibásodása	Konfigurálás	Fel kell hívni a hivatalos márkaszervizt
1038	Levegőt elszívó ventilátor meghibásodása	Konfigurálás	Fel kell hívni a hivatalos márkaszervizt
2001	Vészleállítás	Leállás	Fel kell hívni a hivatalos márkaszervizt
2005	Túllépi a befújt levegő hőmérséklete az üzemeltetési határértéket	Működés	Fel kell hívni a hivatalos márkaszervizt
2012	Kaloriferes előfűtés, túlmelegedés	Leállás	Fel kell hívni a hivatalos márkaszervizt
3101	Helyiségérzékelő, kommunikációs hiba a KNX PL-Link busznál	Működés	Fel kell hívni a hivatalos márkaszervizt

Hibakódok | 32. táblázat

9. A készülék leszerelése

	Kizárólag a hivatalos márkaszervizek szerelhetik le a készüléket. Ha el szeretné végeztetni ezt a munkát, vegye fel velük a kapcsolatot.

10. A készülék ártalmatlanítása

	Kizárólag a hivatalos márkaszervizek végezhetik el az ártalmatlanítási műveleteket. Ha el szeretné végeztetni ezt a munkát, vegye fel velük a kapcsolatot.

A készüléken vagy a csomagoláson található áthúzott kerekes kuka szimbólum azt jelzi, hogy a terméket a hasznos élettartama leteltével a többi hulladéktól elkülönítve kell ártalmatlanítani. A helyes módon történő, a környezetbarát későbbi újrahasznosítást, kezelést és ártalmatlanítást célzó, a környezetvédelmi követelményeknek megfelelő elkülönített gyűjtés hozzájárul az esetleges negatív környezeti és egészségügyi hatások elkerüléséhez, emellett megkönnyíti a készülék anyagainak újrafelhasználását és/vagy újrahasznosítását.
Az ártalmatlanítás során be kell tartani a készülék üzemen kívül helyezésére és a környezet védelmére vonatkozó nemzetközi előírásokat.
Ne szedje szét és ne ártalmatlanítsa a készüléket saját maga. A készülék szétszerelése, szétbontása és ártalmatlanítása rendkívüli karbantartási műveletnek minősül, amelyet csak szakképzett személyek végezhetnek el. Az Európai Parlament és a Tanács 2012/19/EU irányelve rendelkezik az elektromos és elektronikus berendezések hulladékairól.

	Az ártalmatlanítási műveleteket a különböző anyagok (acél, réz, műanyag stb.) azonosítására szakosodott, engedéllyel rendelkező cégekre kell bízni.

	A kenőanyagok és az egyéb veszélyes anyagok környezetbe juttatása tilos.

A hivatalos márkaszervizek felvilágosítást tudnak adni arról, hogy mi a teendő a készülékkel, ha elérte a hasznos élettartama végét. Amennyiben nem juttatható vissza a termék a forgalmazóhoz, a helyi hulladékkezelési előírásoknak megfelelően kell ártalmatlanítani. Érdeklődje meg a helyi hulladékkezelő cégtől, hogy újrahasznosíthatók-e a környezetre nem káros részegységek vagy anyagok.

1. Szerelje le a készüléket (lásd a 9. fejezetet).
2. Válogassa szét a különböző részegységeket anyaguk szerint.

11. Pótalkatrészek

11.1 Pótalkatrészek igénylése

Ha pótalkatrészt szeretne igényelni, forduljon a hivatalos márkaszervizekhez, vagy írjon e-mailt az assistenza.chemidro@wavin.com e-mail-címre.

12. Mellékletek

• Megfelelőségi nyilatkozat

Széles körű termékpalettánk a weben: wavin.it

Melegvíz- és hidegvíz-készítés	Szennyvízkezelés	Gázvezeték- és vízvezeték-hálózat
Beltéri klimatizálás	Esővízkezelés	Geotextíliák

Talaj- és hulladékkezelés

A Wavin az Orbia cégcsoport tagjaként másokkal karöltve igyekszik megoldani a világ legösszetettebb feladatainak némelyikét. A célunk közös: megkönnyíteni mindenki életét.

2021 Wavin Italia S.p.A. | Via Boccalara, 24 | 45030 S. Maria Maddalena | Rovigo | Telefon: +39 0425 758811 | www.wavin.it | info.it@wavin.com

A Wavin folyamatosan fejleszti termékeit, ezért fenntartja a jogot azok jellemzőinek bejelentés nélküli megváltoztatására. A jelen kézikönyv teljes tartalmát jóhiszeműen tettük közzé, és a nyomdába adás pillanatában helytállónak minősült. Az esetleges hibákért, kihagyásokért vagy helytelen feltételezésekért nem vállalunk felelősséget.

A 2021 Wavin Italia S.p.A. fenntartja a jogot az előzetes értesítés nélküli változtatásokra. A folyamatos termékfejlesztés következtében módosulhatnak a műszaki adatok. A telepítést a telepítési utasításoknak megfelelően kell elvégezni.

RAEE IT21040000012913

Elemek és akkumulátorok nyilvántartása: IT21040P00006936

Jegyzetek

Fedezze fel termékkínálatunkat a www.wavin.hu weboldalon!

- Esővízkezelés
- Fűtés
- Felületfűtés és -hűtés
- Ivóvízvezetékek
- Szennyvízelvezetés

wavin
An Orbia business

orbia

A Wavin az Orbia közösség része. Olyan vállalatok alkotják, amelyek a világ legkomplexebb kihívásaival néznek szembe és tevékenységüket közös cél köti össze: Advance Life Around the World.

Wavin Hungary Kft.
2051 Biatorbágy, Kőris u. 2/A.
Telefon +36 30 536 5901
Internet: www.wavin.com/hu | E-mail: wavin@wavin.hu

© 2026 Wavin A Wavin folyamatosan fejleszti termékeit, ezért fenntartja a jogot, hogy termékeinek specifikációját értesítés nélkül módosítsa vagy megváltoztassa. A jelen kiadványban szereplő összes információ megfelel a valóságnak a nyomtatás idején. Azonban nem vállalunk felelősséget semmilyen hibáért, hiányosságért vagy pontatlan feltételezésért! A felhasználóknak meg kell győződniük arról, hogy a termékek a tervezett célnak és alkalmazásnak megfelelnek-e.