Poptávkové formuláře

SLEPÝ VÝKRES - Regulační prvek typ T

DŮLEŽITÉ INFORMACE:

- výrobní výkres regulačního prvku konzultujte s pracovníky Wavin **před objednáním**
- odtok musí být min. **50mm nade dnem** (v šachtě Tegra 1000 NG minimálně 150mm nade dnem) (viz. kóta F)
- odtokové potrubí **musí přesahovat dovnitř šachty dříkem**, regulační prvek se **nasazuje hrdlem** na odtok.potrubí
- dno šachty musí být slepé, **bez kynety**
- svislé potrubí musí být ukotveno
- přítok může být umístěn libovolně (kóta D) nebo dle možností šachty Tegra 1000 NG

UMÍSTĚNÍ REGULAČNÍHO PRVKU:
Tegra 1000 NG - regulační prvek DN110, DN160 a DN200
betonová šachta DN1000 - regulační prvek DN110, DN125, DN160 a DN200
betonová šachta DN1200 a větší (jímky) - regulační prvky všech dimenzí

TEGRA 1000 NG

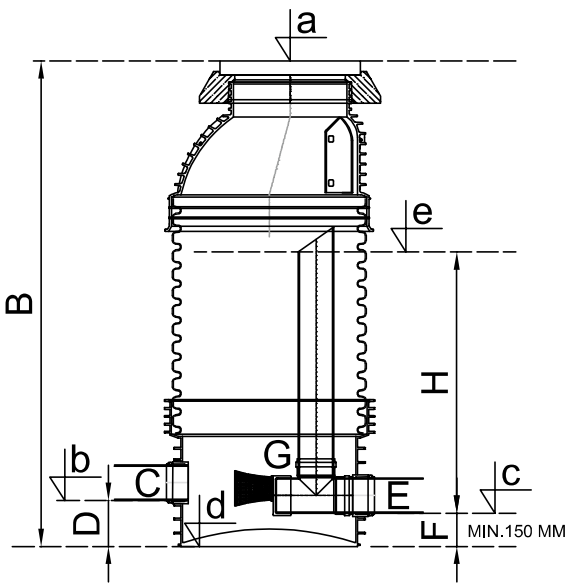

BETONOVÁ ŠACHTA

ŘEZ

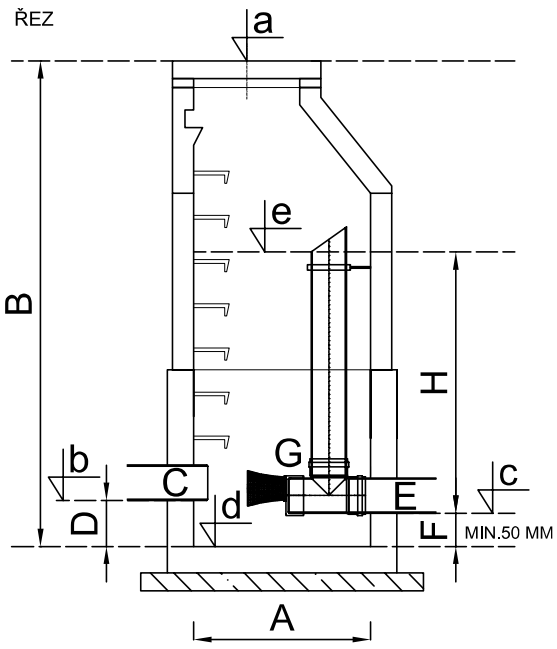

VYPLŇTE NÁSLEDUJÍCÍ ÚDAJE:

NÁZEV AKCE:	_____
šachta	(A) DN _____ (plast - beton)
	(B) _____ mm
nebo rozměr jímky	š._____ X d._____ X v._____ mm
přítok	(C) DN _____
	(D) _____ mm
odtok	(E) DN _____
	(F) _____ mm
regulační prvek	(G) DN _____
max.výška retence	(H) _____ m
povolený odtok	Q_{max} = _____ l/s

NEPOVINNÉ:

terén	(a) _____ m n.m.
kóta přítoku	(b) _____ m n.m.
kóta odtoku	(c) _____ m n.m.
kóta dna	(d) _____ m n.m.
kóta max.hladiny	(e) _____ m n.m.

KONTAKTNÍ ÚDAJE OSOBY ZODPOVĚDNÉ SCHVÁLIT VÝROBNÍ VÝKRES

Jméno: _____

Tel.: _____

E-mail: _____

Tato dokumentace podléhá Obchodním a dodacím podmínkám Wavin Czechia s.r.o., které jsou dostupné na www.wavin.com/cs-cz/vseobecne-podminky.